MALOOBCHODNÍ CENÍK V KČ VČETNĚ DPH

Ver. 03-2015

Tento ceník určuje aktuální dostupnost produktů POINT a jejich provedení.

Popisy konkrétních provedení jsou pouze orientační, pro přesnější specifikaci vyhledejte konkrétní provedení pod číselným označením v nafoceném vzorníku, který je součástí katalogu.

Výrobce si vyhrazuje právo změny sortimentu nebo provedení bez předchozího upozornění.

OBSAH

STOLY

CALIX
DELTA
DELTA PLUS
DIAMANTE
DREAM
FUSION
GIOVE
JOLLY
JOLLY PLUS
LOTUS
LOTUS PLUS
MARILYN
MARTE
MERCURIO
NETTUNO
PLUTONE
SIMPLE
SIMPLE PLUS
TOLA
ZEN
ZEN PLUS

ŽIDLE

EVA 1-2-4-5
GIULIA
GIULIA 2
PAOLA
PAOLA 2
MANU
VANITY
SELLY
SCHWINGER
LUCY
EMY

KONZOLE

MIRAGE

ZRCADLA

VENERA

CALIX

Design by Point

Rozkládací kovový stůl s rámem z epoxidovaného lakovaného kovu.
Lakovaná horní deska o tl. 18mm.

1 Kód 08CAL160 160x115x76 cm 4-8 míst

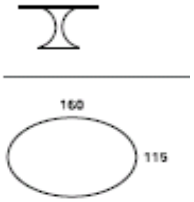

počet kartónů

Rám a nohy:	lakovaný kov	04-08
Top:	lak	92-95

Provedení dostupné do vyprodání zásob

Pozor: rozdíly barevných odstínů ve vzornících skla jsou nevyhnutelné, vzhledem k lomu barvy v tloušťce skla.

Prosím, vezměte na vědomí, že stoly s celkovým rozkladem delším než 250 cm vykazují uprostřed lehký ohyb, který patří mezi přijatelné standardy.

MODEL	RÁM	NOHY	TOP	PRODL. DESKA	CENA
CALIX 160	**lakovaná ocel**	**lakovaná ocel**	**lak**	**lak**	
art. 08CAL160… 	04 bílá 08 černá	04 bílá 08 černá	95 bílá lesklá 92 černá lesklá	95 bílá lesklá 92 černá lesklá	21 830,-
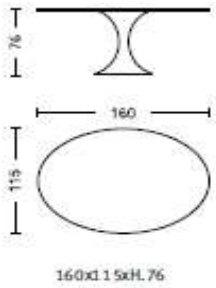 160x115xH. 76 1 collo per struttura: cm 78x78x75 - kg. 34 1 collo per piano: cm 165x120x5 - kg. 22 m³ 0,555 tot. kg. 56					

Delta

Design Interior Point

Rozkládací kovový stůl s fixní podnoží z epoxidované lakované oceli.
Rozkládací mechanismus montovaný na hliníkových kolejnicích.
Top z lamina, melaminu o tl. 18mm nebo tvrzeného skla 6 mm.
Prodlužovací deska z lamina nebo melaminu o tl. 18 mm (1kus uložen pod horní deskou).

1 Kód	08DE1120	120x80xv. 76	4-6 míst
2 Kód	08DE1140	140x80xv. 76	6-8 míst

počet kartónů

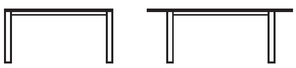

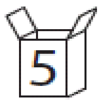

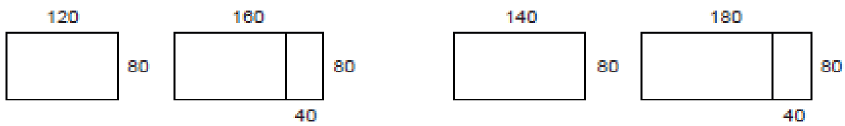

Rám:	lakovaná ocel	02-04-14-15
Nohy:	lakovaná ocel	02-04-14-15
Top:	lamino/melamin /sklo	L2-L3-L4-L5 !-L6-L7-66-85-88-8B-8A
Prodlužovací deska:	lamino/melamin	L2-L3-L4-L5 !-L6-L7-85-88-8B-8A

Provedení dostupné do vyprodání zásob

Pozor: rozdíly barevných odstínů ve vzornících skla jsou nevyhnutelné, vzhledem k lomu barvy v tloušťce skla.

Prosím, vezměte na vědomí, že stoly s celkovým rozkladem delším než 250 cm vykazují uprostřed lehký ohyb, který patří mezi přijatelné standardy.

Piano "Glue Point"

Esclusiva e innovativa idea per piani in vetro.

I piani in vetro "Glue Point" sono composti da un piano in vetro sp.6mm incollato su un pannello sottostante sp.12mm di agglomerato di legno rivestito melamminico. I piani rispondono alla prova CATAS "EN 1730:2000 urto sul piano".

I vantaggi di questo prodotto sono:

- massima sicurezza in caso di rottura, grazie al piano incollato al vetro
- stessi fissaggi del piano in legno
- vetro temperato di spessori ridotti

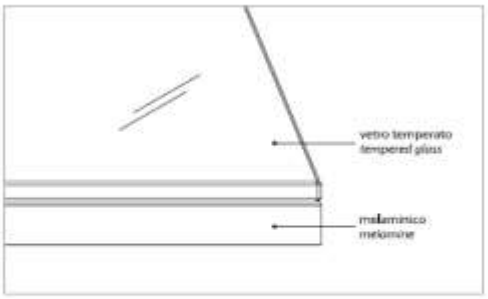

CATAS
RP 149929/6

Top "Glue Point"

Exclusive and innovative idea for glass top.

All glass tops "Glue Point" are made by a 6mm thick glass top glued on a 12mm melamine chipboard. Top respond to the CATAS test "EN 1730:2000 impact on the top".

The advantages of this product are:

- *maximum safety in case of breakage, thanks to top glued to glass*
- *same hardware of wooden top*
- *tempered glass of reduced thickness*

Tavolo Delta "Programma Idea Cucina"

Il telaio del tavolo Delta della linea prodotto Idea Cucina ha superato i requisiti generali di sicurezza EN 12521:2009 relativa ai tavoli ad uso domestico.

Elenco prove eseguite:

- requisito generale di sicurezza EN 12521:2009
- carico statico orizzontale e verticale EN 1730:2000
- resistenza a fatica orizzontale e stabilità EN 1730:2000

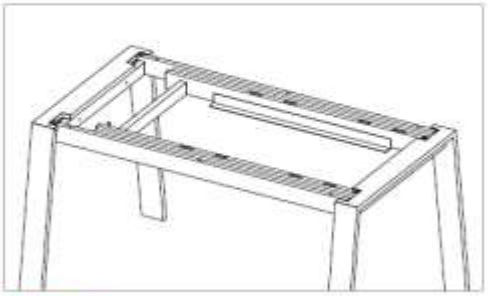

CATAS
RP 149929/1-5

Delta table "Idea Cucina Program"

The frame of the table Delta of the "Kitchen Idea Program" line has passed the general safety requirements EN 12521:2009 tables on household.

List of tests:

- *general safety requirement of EN 12521:2009*
- *horizontal and vertical static load EN 1730:2000*
- *resistance to horizontal fatigue and stability EN 1730:2000*

MODEL	RÁM	NOHY	TOP	PRODL. DESKA	CENA
DELTA 120	**ocel lakovaná**	**ocel lakovaná**	**lamino**	**lamino**	
art. 08DE1120. _ _ _			L2 beton L3 černý porfyr L4 tabák.porfyr L5 kamenina ⚠ L6 bílý kámen 88 matná bílá L7 jilm	L2 beton L3 černý porfyr L4 tabák.porfyr L5 kamenina ⚠ L6 bílý kámen 88 matná bílá L7 jilm	24 280,-
	02 barva hliník 04 lesklá bílá 14 šedá jílová 15 grafitově šedá	02 barva hliník 04 lesklá bílá 14 šedá jílová 15 grafitově šedá	**sklo tvrzené 6mm**	**lamino**	
			66 extrabílá	88 matná bílá	24 420,-
			melamin	**melamin**	
			85 šedý dub 8B světlý modřín 8A bílý modřín	85 šedý dub 8B světlý modřín 8A bílý modřín	18 100,-

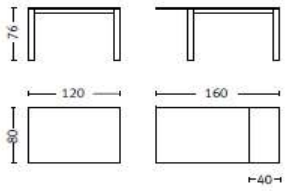

120(160)x80x76H

1 collo per telaio: cm 116,5x62x10 - Kg. 10,8
1 collo per rivestimento: cm 115x10x4 - Kg. 2
1 collo per gambe: cm 100x88x14,5 - Kg. 15,8
1 collo per piano: cm 126x84,5x4,5 - Kg. 16,4
1 collo per allunga: cm 84,5x45x4,5 - Kg. 5,4
m³ 0,251 tot. Kg. 50,4 (+ 8,2 Kg. per vetro)

MODEL	RÁM	NOHY	TOP	PRODL. DESKA	CENA
DELTA 140	**ocel lakovaná**	**ocel lakovaná**	**lamino**	**lamino**	
art. 08DE1140. _ _ _			L2 beton L3 černý porfyr L4 tabák.porfyr L5 kamenina ⚠ L6 bílý kámen 88 matná bílá L7 jilm	L2 beton L3 černý porfyr L4 tabák.porfyr L5 kamenina ⚠ L6 bílý kámen 88 matná bílá L7 jilm	25 090,-
	02 barva hliník 04 lesklá bílá 14 šedá jílová 15 grafitově šedá	02 barva hliník 04 lesklá bílá 14 šedá jílová 15 grafitově šedá	**sklo tvrzené 6mm**	**lamino**	
			66 extrabílá	88 matná bílá	25 280,-
			melamin	**melamin**	
			85 šedý dub 8B světlý modřín 8A bílý modřín	85 šedý dub 8B světlý modřín 8A bílý modřín	19 430,-

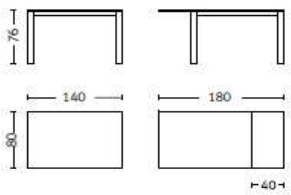

140(180)x80x76H

1 collo per telaio: cm 135x62x10 - Kg. 11,8
1 collo per rivestimento: cm 135x10x4 - Kg. 2,5
1 collo per gambe: cm 100x88x14,5 - Kg. 15,8
1 collo per piano: cm 145,5x84,5x4,5 - Kg. 18,2
1 collo per allunga: cm 84,5x45x4,5 - Kg. 5,4
m³ 0,272 tot. Kg. 53,7 (+ 10,4 Kg. per vetro)

Delta Plus

Design Interior Point

Rozkládací kovový stůl z epoxidované lakované oceli.
Rozkládací mechanismus montovaný na hliníkových kolejnicích, s možností až 3 rozklád.desek.
Top z lamina, melaminu o tl. 18mm nebo tvrzeného skla 6 mm.
Prodlužovací desky z lamina nebo melaminu o tl. 18 mm (uloženy pod horní deskou).

1	Kód 08DEL120	120x80xv. 76	4-10 míst
2	Kód 08DEL140	140x80xv. 76	6-12 míst

počet kartónů

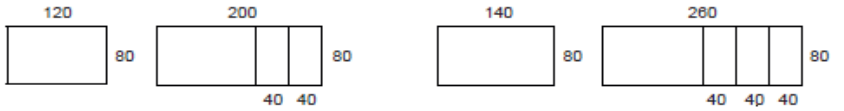

Rám:	lakovaná ocel	02-04-14-15
Nohy:	lakovaná ocel	02-04-14-15
Top:	lamino/melamin /sklo	L2-L3-L4-L5 !-L6-L7-66-85-88-8B-8A
Prodlužovací deska:	lamino/melamin	L2-L3-L4-L5 !-L6-L7-85-88-8B-8A

1 prodlužovací deska je v balení

Provedení dostupné do vyprodání zásob

Pozor: rozdíly barevných odstínů ve vzornících skla jsou nevyhnutelné, vzhledem k lomu barvy v tloušťce skla.

Prosím, vezměte na vědomí, že stoly s celkovým rozkladem delším než 250 cm vykazují uprostřed lehký ohyb, který patří mezi přijatelné standardy.

MODEL	RÁM	NOHY	TOP	PRODL. DESKA	CENA
DELTA PLUS 120	**ocel lakovaná**	**ocel lakovaná**	**lamino**	**lamino**	
art. 08DEL120. _ _ _			L2 beton L3 černý porfyr L4 tabák.porfyr L5 kamenina ⚠ L6 bílý kámen 88 matná bílá L7 jilm	L2 beton L3 černý porfyr L4 tabák.porfyr L5 kamenina ⚠ L6 bílý kámen 88 matná bílá L7 jilm	27 750,-
	02 barva hliník 04 lesklá bílá 14 šedá jílová 15 grafitově šedá	02 barva hliník 04 lesklá bílá 14 šedá jílová 15 grafitově šedá	**sklo tvrzené 6mm** 66 extrabílá	**lamino** 88 matná bílá	28 310,-
			melamin 85 šedý dub 8B světlý modřín 8A bílý modřín	**melamin** 85 šedý dub 8B světlý modřín 8A bílý modřín	21 240,-
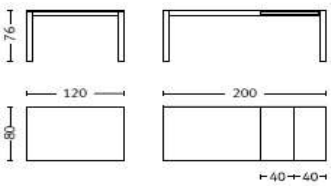 120(200)x80x76H 1 collo per telaio: cm 116,5x62x12 - Kg. 15 1 collo per rivestimento: cm 115x10x4 - Kg. 2 1 collo per gambe: cm 100x88x14,5 - Kg. 15,8 1 collo per piano: cm 126x84,5x4,5 - Kg. 16,4 1 collo per allunga: cm 84,5x45x4,5 - Kg. 5,4 m³ 0,261 tot. Kg. 54,6 (+ 8,2 Kg. per vetro)					
	Příplatek za 2. přídavnou rozkládací desku z lamina				1 780,-
	Příplatek za 2. přídavnou rozkládací desku z melaminu				1 300,-

MODEL	RÁM	NOHY	TOP	PRODL. DESKA	CENA
DELTA PLUS 140	**ocel lakovaná**	**ocel lakovaná**	**lamino**	**lamino**	
art. 08DEL140. _ _ _			L2 beton L3 černý porfyr L4 tabák.porfyr L5 kamenina ⚠ L6 bílý kámen 88 matná bílá L7 jilm	L2 beton L3 černý porfyr L4 tabák.porfyr L5 kamenina ⚠ L6 bílý kámen 88 matná bílá L7 jilm	29 570,-
	02 barva hliník 04 lesklá bílá 14 šedá jílová 15 grafitově šedá	02 barva hliník 04 lesklá bílá 14 šedá jílová 15 grafitově šedá	**sklo tvrzené 6mm** 66 extrabílá	**lamino** 88 matná bílá	29 570,-
			melamin 85 šedý dub 8B světlý modřín 8A bílý modřín	**melamin** 85 šedý dub 8B světlý modřín 8A bílý modřín	22 870,-
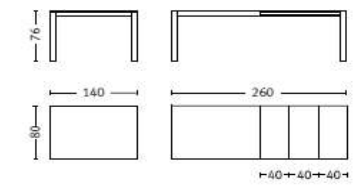 140(260)x80x76H **1 collo per telaio:** cm 135x62x12 - Kg. 18,2 **1 collo per rivestimento:** cm 135x10x4 - Kg. 2,5 **1 collo per gambe:** cm 100x88x14,5 - Kg. 15,8 **1 collo per piano:** cm 145,5x84,5x4,5 - Kg. 18,2 **1 collo per allunga:** cm 84,5x45x4,5 - Kg. 5,4 m³ 0,292 tot. Kg. 60,1 (+ 10,4 Kg. per vetro)					
	Příplatek za 2.přídavnou rozkládací desku z lamina				1 780,-
	Příplatek za 2.přídavnou rozkládací desku z melaminu				1 300,-

DIAMANTE

Design Arter&Citton

Rozkládací kovový stůl s rámem z anodizovaného nebo lakovaného hliníku.
Rozkládací posuvný mechanismus montovaný na hliníkových kolejnicích.
Top z tvrzeného skla o tl. 6 mm nebo z lamina o tl. 18mm.
Prodlužovací pevná vkládací deska nebo na žádost skládací prodl.deska.

1	Kód 09DIA120	120x90x v. 76	4-6 míst
2	Kód 09DIA140	140x90x v. 76	6-8 míst
3	Kód 09DIA160	160x90x v. 76	6-10 míst
4	Kód 09DIA180	180x100x v. 76	6-10 míst

počet kartónů

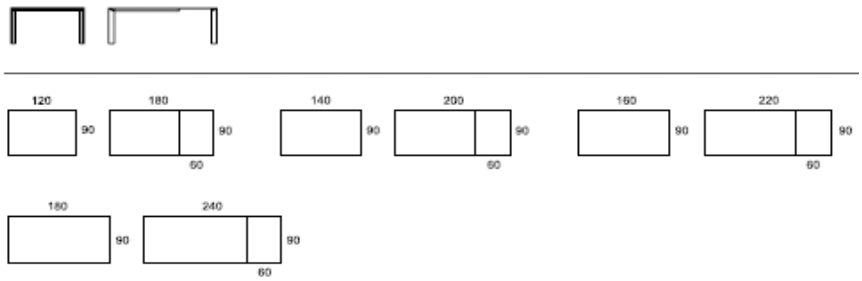

Rám a nohy:	lakovaný hliník	04-05-06-08-14-15
Rohy:	lakované nebo chromové	04-08-06-11-14-15
Top:	tvrzené sklo/lamino	62-66-67-68-L2-L3-L4-L6
Prod.pevná deska:	tvrzené sklo/lamino	62-66-67-68-L2-L3-L4-L6
Prod.skládací deska:	lamino/lak	88-92-95-96

Provedení dostupné do vyprodání zásob

Pozor: rozdíly barevných odstínů ve vzornících skla jsou nevyhnutelné, vzhledem k lomu barvy v tloušťce skla.

Prosím, vezměte na vědomí, že stoly s celkovým rozkladem delším než 250 cm vykazují uprostřed lehký ohyb, který patří mezi přijatelné standardy.

MODEL	RÁM A NOHY	ROHY	TOP	PRODL. DESKA	CENA
DIAMANTE 120	**anodizovaný hliník**	**lak / chrom**	**tvrzené sklo 6mm**	**tvrzené sklo 6mm**	
art. 09DI1120…			62 černá	62 černá	37 930,-
			tvrzené sklo 6mm	**tvrzené sklo 6mm**	
			66 extrabílá	66 extrabílá	36 040,-
			tvrzené sklo 6mm	**tvrzené sklo 6mm**	
	04 bílá lesklá 05 anodizováno 06 bílá matná 08 černá lesklá 14 šedá jílová 15 šedá grafit	04 bílá lesklá 11 chrom 06 bílá matná 08 černá lesklá 14 šedá jílová 15 šedá grafit	67 extrabílá matná	67 extrabílá matná	40 330,-
			tvrzené sklo 6mm	**tvrzené sklo 6mm**	
			68 šedá jílová	68 šedá jílová	37 930,-
			lamino	**lamino**	
			L2 beton L3 černý porfyr L4 tabák.porfyr L6 bílý kámen	L2 beton L3 černý porfyr L4 tabák.porfyr L6 bílý kámen	37 930,-

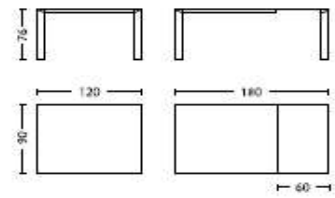

120(180)x90x76H

1 collo per tekio-gambe: cm 129x96x14,5 - Kg. 26,6
1 collo per piano+allunga frassi: cm 125x95x6 - Kg. 25
m³ 0,275 tot. Kg. 51,6 (+ 14 Kg. per vetro)

PŘÍPLATEK ZA SKLÁDACÍ PROD.DESKU (PROV. 88-92-95-96)	4 740,-
PŘÍPLATEK ZA CHROMOVÉ ROHY U LAK. PROVEDENÍ NOHOU	1 850,-

MODEL	RÁM A NOHY	ROHY	TOP		CENA
DIAMANTE 120 PEVNÝ	**anodizovaný hliník**	**lak / chrom**	**tvrzené sklo 6mm**		
art. 09DI3120…			62 černá		29 790,-
			tvrzené sklo 6mm		
			66 extrabílá		28 010,-
			tvrzené sklo 6mm		
	04 bílá lesklá 05 anodizováno 06 bílá matná 08 černá lesklá 14 šedá jílová 15 šedá grafit	04 bílá lesklá 11 chrom 06 bílá matná 08 černá lesklá 14 šedá jílová 15 šedá grafit	67 extrabílá matná		28 860,-
			tvrzené sklo 6mm		
			68 šedá jílová		29 790,-
			lamino		
			L2 beton L3 černý porfyr L4 tabák.porfyr L6 bílý kámen		29 790,-
120x90x76H					
1 collo per telaio+gambe: cm 129x96x14,5 - Kg. 26,6 1 collo per piano: cm 123x93x5 - Kg. 16 m² 0,250 tot. Kg. 42,6 (+ 10 Kg. per vetro)					
		PŘÍPLATEK ZA CHROMOVÉ ROHY U LAK. PROVEDENÍ NOHOU			1 850,-

MODEL	RÁM A NOHY	ROHY	TOP	PRODL. DESKA	CENA
DIAMANTE 140	**anodizovaný hliník**	**lak / chrom**	**tvrzené sklo 6mm**	**tvrzené sklo 6mm**	
art. 09DI1140…			62 černá	62 černá	38 480,-
			tvrzené sklo 6mm	**tvrzené sklo 6mm**	
			66 extrabílá	66 extrabílá	36 820,-
			tvrzené sklo 6mm	**tvrzené sklo 6mm**	
	04 bílá lesklá 05 anodizováno 06 bílá matná 08 černá lesklá 14 šedá jílová 15 šedá grafit	04 bílá lesklá 11 chrom 06 bílá matná 08 černá lesklá 14 šedá jílová 15 šedá grafit	67 extrabílá matná	67 extrabílá matná	43 110,-
			tvrzené sklo 6mm	**tvrzené sklo 6mm**	
			68 šedá jílová	68 šedá jílová	38 480,-
			lamino	**lamino**	
			L2 beton L3 černý porfyr L4 tabák.porfyr L6 bílý kámen	L2 beton L3 černý porfyr L4 tabák.porfyr L6 bílý kámen	38 480,-
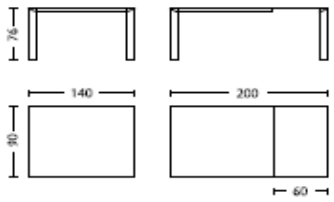 140(200)x90x76H					
1 collo per telaio+gambe: cm 149x96x14,5 - Kg. 27,5 1 collo per piano+allunga frisa: cm 145x95x6 - Kg. 29,5 m² 0,317 tot. Kg. 57 (+ 14 Kg. per vetro)					
			PŘÍPLATEK ZA CHROMOVÉ ROHY U LAK. PROVEDENÍ NOHOU		1 850,-
			PŘÍPLATEK ZA SKLÁDACÍ PROD.DESKU (PROV. 88-92-95-96)		4 740,-

MODEL	RÁM A NOHY	ROHY	TOP	PRODL. DESKA	CENA
DIAMANTE 160	**anodizovaný hliník**	**lak / chrom**	**tvrzené sklo 6mm**	**tvrzené sklo 6mm**	
art. 09DI1160…			62 černá	62 černá	41 150,-
			tvrzené sklo 6mm	**tvrzené sklo 6mm**	
			66 extrabílá	66 extrabílá	38 110,-
			tvrzené sklo 6mm	**tvrzené sklo 6mm**	
	04 bílá lesklá 05 anodizováno 06 bílá matná 08 černá lesklá 14 šedá jílová 15 šedá grafit	04 bílá lesklá 11 chrom 06 bílá matná 08 černá lesklá 14 šedá jílová 15 šedá grafit	67 extrabílá matná	67 extrabílá matná	46 440,-
			tvrzené sklo 6mm	**tvrzené sklo 6mm**	
			68 šedá jílová	68 šedá jílová	41 150,-
			lamino	**lamino**	
			L2 beton L3 černý porfyr L4 tabák.porfyr L6 bílý kámen	L2 beton L3 černý porfyr L4 tabák.porfyr L6 bílý kámen	41 150,-
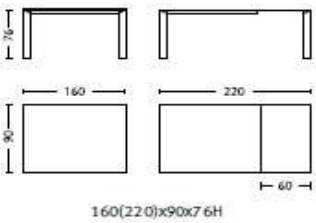 160(220)x90x76H					
1 collo per telaio+gambe: cm 169x96x14,5 - Kg. 28,5 1 collo per piano+allunga: fisso: cm 165x95x6 - Kg. 33,5 m³ 0,360 tot. Kg. 62 (+ 14 Kg. per vetro)					
	PŘÍPLATEK ZA CHROMOVÉ ROHY U LAK. PROVEDENÍ NOHOU				1 850,-
	PŘÍPLATEK ZA SKLÁDACÍ PROD.DESKU (PROV. 88-92-95-96)				4 740,-
	PŘÍPLATEK ZA 2 PROD.DESKY 40 CM (160-240)				9 440,-

MODEL	RÁM A NOHY	ROHY	TOP	PRODL. DESKA	CENA
DIAMANTE 180	**anodizovaný hliník**	**lak / chrom**	**tvrzené sklo 6mm**	**tvrzené sklo 6mm**	
art. 09DI1180…			62 černá	62 černá	45 480,-
			tvrzené sklo 6mm	**tvrzené sklo 6mm**	
			66 extrabílá	66 extrabílá	41 890,-
			tvrzené sklo 6mm	**tvrzené sklo 6mm**	
	04 bílá lesklá	04 bílá lesklá	67 extrabílá matná	67 extrabílá matná	51 140,-
	05 anodizováno	11 chrom			
	06 bílá matná	06 bílá matná			
	08 černá lesklá	08 černá lesklá	**tvrzené sklo 6mm**	**tvrzené sklo 6mm**	
	14 šedá jílová	14 šedá jílová			
	15 šedá grafit	15 šedá grafit	68 šedá jílová	68 šedá jílová	45 480,-
			lamino	**lamino**	
			L2 beton	L2 beton	45 480,-
			L3 černý porfyr	L3 černý porfyr	
			L4 tabák.porfyr	L4 tabák.porfyr	
			L6 bílý kámen	L6 bílý kámen	

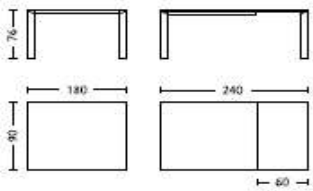

180(240)x90x76H

1 collo per telaio+gambe: cm 189x106x14,5 - Kg. 29,5
1 collo per piano+allunga fissa: cm 185x95x6 - Kg. 38
m³ 0,402 tot. Kg. 67,5 (+ 14 Kg. per vetro)

PŘÍPLATEK ZA CHROMOVÉ ROHY U LAK. PROVEDENÍ NOHOU	1 850,-
PŘÍPLATEK ZA SKLÁDACÍ PROD.DESKU (PROV. 88-92-95-96)	4 740,-

DREAM

Design Interior Point

Rozkládací kovový stůl s dvěma prodlouženími. Lakovaný hliníkový rám. Rozkládací systém namontován na hliníkových tlumících pojezdech. Lakované pevnící litinové spoje v rozích. Lakované MDF nohy s patentovaným systémem "click-clack" k usnadnění otevření za pomoci malých skrytých koleček. Skleněný top "Glue" tl. 6mm nebo lamino 18mm. Jednokusové prodloužení z lamina 18mm umístěno v prostoru pod topem.

1 Kód 08DRE140	140x90x v. 76	6-10 míst
2 Kód 08DRE180	180x90x v. 76	8-12 míst

počet kartónů

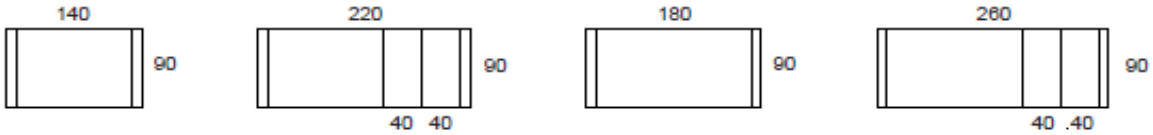

2 prodlužovací desky jsou v balení

Rám :	lakovaná ocel	04-08-14-15-85-8B-8A
Nohy:	lakované MDF	92-95-96-97-98
Top:	tvrzené sklo/melamin	62-66-85-8B
Prodlužovací deska:	lamino/melamin	87-88-8A-85-8B

Provedení dostupné do vyprodání zásob

Pozor: rozdíly barevných odstínů ve vzornících skla jsou nevyhnutelné, vzhledem k lomu barvy v tloušťce skla.

Prosím, vezměte na vědomí, že stoly s celkovým rozkladem delším než 250 cm vykazují uprostřed lehký ohyb, který patří mezi přijatelné standardy.

Piano "Glue Point"

Esclusiva e innovativa idea per piani in vetro.
I piani in vetro "Glue Point" sono composti da un piano in vetro sp. 6mm incollato su un pannello sottostante sp. 12mm di agglomerato di legno rivestito melamminico. I piani rispondono alla prova CATAS "EN 1730:2000 urto sul piano". I vantaggi di questo prodotto sono:

- massima sicurezza in caso di rottura, grazie al piano incollato al vetro
- stessi fissaggi del piano in legno
- vetro temperato di spessori ridotti

Top "Glue Point"

Exclusive and innovative idea for glass top.
All glass tops "Glue Point" are made by a 6mm thick glass top glued on a 12mm melamine chipboard. Top respond to the CATAS test "EN 1730:2000 impact on the top". The advantages of this product are:

- *maximum safety in case of breakage, thanks to top glued to glass*
- *same hardware of wooden top*
- *tempered glass of reduced thickness*

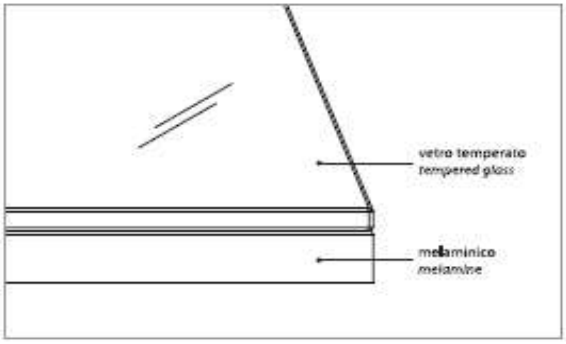

CATAS
RP 149929/6

Meccanismo con ruota a scomparsa "Clik-Clak"

Nuovo sistema BREVETTATO di ruote a scomparsa creato per facilitare l'apertura del tavolo. Il meccanismo è completamente automatico e non presenta alcuna antiestetica leva manuale di blocco/sblocco o di frenatura.
Il semplice sollevamento del tavolo, di pochi centimetri dal lato allungabile, farà fuoriuscire le ruote ed eviterà di mantenere sollevata tale porzione di tavolo anche durante l'estensione.
La successiva operazione di sollevamento e appoggio le farà rientrare permettendo di stabilizzare il tavolo nella posizione desiderata.

"Click-Clak" Device with retractable wheel

This is a new PATENTED system with retractable wheels made with the aim of meaking easy the opening of the table. This device is completely automatic, there is no ugly manual block/release lever or brake. The simple movement of slightly lifting the table up (at the end where the extension is placed) will let the wheel come out and will keep the end of the table lifted up during the opening. Any next movement of lifting up and putting down the table will let the wheel return to the initial position (inside) "the table therefore will stay placed in a more stable position on the legs (and not sit on the wheels)".

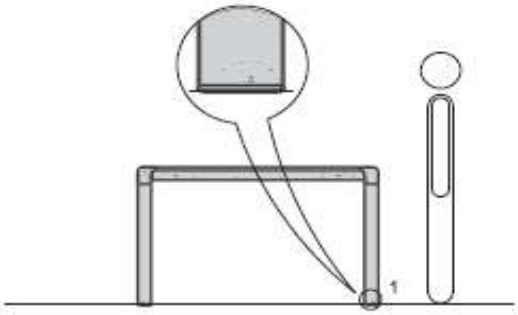

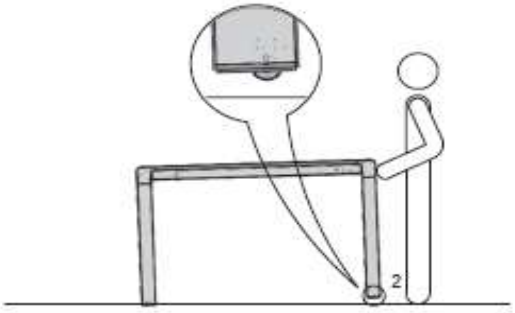

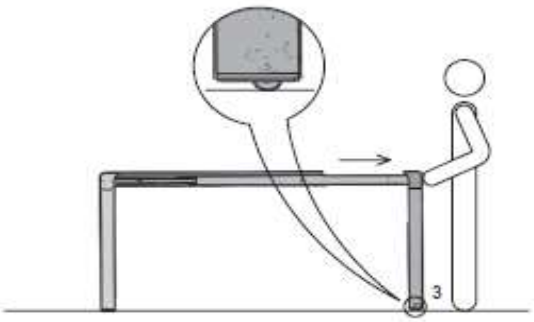

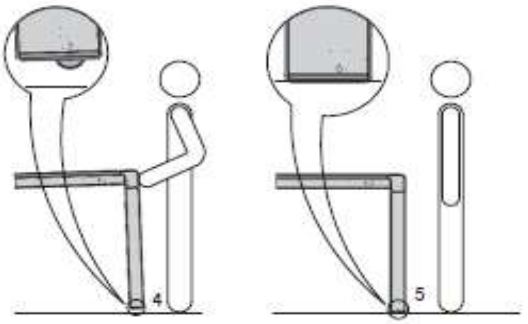

MODEL	RÁM	NOHY	TOP	2 PRODL. DESKY	CENA
DREAM 140	**lakovaná ocel**	**lak MDF**	**tvrzené sklo 6 mm**	**lak**	
art. 08DRE140…	08 černá lesklá 04 bílá lesklá 14 šedá jílová 15 šedá grafit	92 černá lesklá 95 bílá lesklá 96 šedá jílová 97 šedá grafit	66 extrabílá 62 černá	88 matná bílá 87 matná černá	42 740,-
	lakovaná ocel	**lak MDF**	**melamin**	**melamin**	
	85 šedý dub 8B světlý modřín 8A bílý modřín	95 bílá lesklá 96 šedá jílová 97 šedá grafit 98 matná bílá	85 šedý dub 8B světlý modřín 8A bílý modřín	85 šedý dub 8B světlý modřín 8A bílý modřín	34 410,-

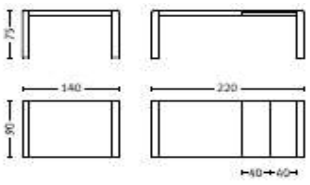

140(220)x 90x7 5H

1 colis per telaio: cm 120x86x7 - Kg. 19
1 colis per gambe: cm 102x88x15 - Kg. 15
1 colis per piano + allunghe: cm 126x93x7 - Kg. 27
m³ 0,280 tot. Kg. 61 (+ 8 Kg. per vetro)

MODEL	RÁM	NOHY	TOP	2 PRODL. DESKY	CENA
DREAM 180	**lakovaná ocel**	**lak MDF**	**tvrzené sklo 6 mm**	**lak**	
art. 08DRE180…	08 černá lesklá 04 bílá lesklá 14 šedá jílová 15 šedá grafit	92 černá lesklá 95 bílá lesklá 96 šedá jílová 97 šedá grafit	66 extrabílá 62 černá	88 matná bílá 87 matná černá	43 660,-
	lakovaná ocel	**lak MDF**	**melamin**	**melamin**	
	85 šedý dub 8B světlý modřín 8A bílý modřín	95 bílá lesklá 96 šedá jílová 97 šedá grafit 98 matná bílá	85 šedý dub 8B světlý modřín 8A bílý modřín	85 šedý dub 8B světlý modřín 8A bílý modřín	36 080,-
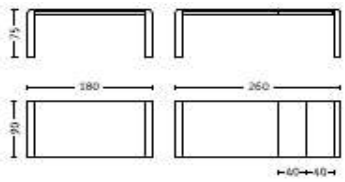 180(260)x90x75H 1 collo per tavolo: cm 160x86x7 - Kg. 21,5 1 collo per gambe: cm 102x88x15 - Kg. 15 1 collo per piano + allunga: cm 166x93x7 - Kg. 33 m³ 0,320 tot. Kg. 69,5 (+ 8 Kg. per vetro)					

FUSION

Design Arter and Citton

Rozkládací kovový stůl s rámem z lakovaného hliníku.
Rozkládací posuvný mechanismus montovaný na hliníkových kolejnicích.
Odlévané hliníkové lakované nohy.
Top a prodlužovací deska z tvrzeného skla o tl. 6 mm nebo laminát o tl. 6 mm.
Prodlužovací pevná vkládací deska.

1	Kód 08FU1120	120x90x v. 76	4-6 míst
2	Kód 08FU1140	140x90x v. 76	6-8 míst
3	Kód 08FU1160	160x90x v. 76	6-10 míst
4	Kód 08FU1180	180x90x v. 76	6-10 míst

počet kartónů 4

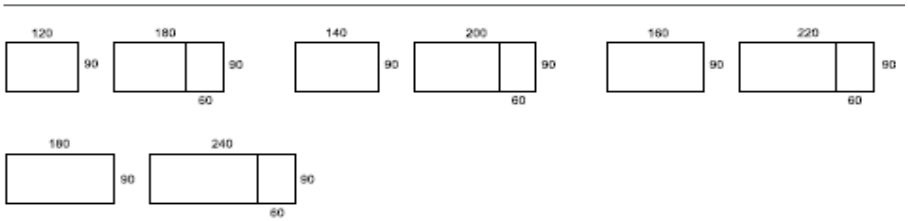

Rám a nohy:	lakovaný hliník	04-06-08-14-15
Rohy:	lakované nebo chromové	04-06-08-14-15
Top:	tvrzené sklo/lamino	62-66-67-68-L2-L3-L4-L6
Prod.pevná deska:	tvrzené sklo/lamino	62-66-67-68-L2-L3-L4-L6

Provedení dostupné do vyprodání zásob

Pozor: rozdíly barevných odstínů ve vzornících skla jsou nevyhnutelné, vzhledem k lomu barvy v tloušťce skla.

Prosím, vezměte na vědomí, že stoly s celkovým rozkladem delším než 250 cm vykazují uprostřed lehký ohyb, který patří mezi přijatelné standardy.

MODEL	RÁM A NOHY	ROHY	TOP	PRODL. DESKA	CENA
FUSION 120	**lakovaný hliník**	**lak**	**tvrzené sklo 6mm**	**tvrzené sklo 6mm**	
art. 08FU1120…			62 černá	62 černá	40 960,-
			tvrzené sklo 6mm	**tvrzené sklo 6mm**	
			66 extrabílá	66 extrabílá	41 300,-
			tvrzené sklo 6mm	**tvrzené sklo 6mm**	
	04 bílá lesklá 06 bílá matná 08 černá lesklá 14 šedá jílová 15 šedá grafit	04 bílá lesklá 06 bílá matná 08 černá lesklá 14 šedá jílová 15 šedá grafit	67 extrabílá matná	67 extrabílá matná	40 330,-
			tvrzené sklo 6mm	**tvrzené sklo 6mm**	
			68 šedá jílová	68 šedá jílová	44 110,-
			lamino	**lamino**	
			L2 beton L3 černý porfyr L4 tabák.porfyr L6 bílý kámen	L2 beton L3 černý porfyr L4 tabák.porfyr L6 bílý kámen	37 930,-
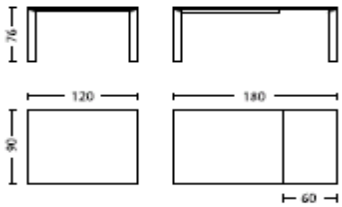 120(180)x90x76H 1 collo per telaio: cm 129x96x14,5 - Kg. 18 1 collo per gambe: cm 79x43x6,5 - Kg. 10 1 collo per piano+allunga fissa: cm 125x95x6 - Kg. 25 m² 0,276 tot. Kg. 53 (+ 14 Kg. per vetro)					

MODEL	RÁM A NOHY	ROHY	TOP		CENA
FUSION 120 FIXNÍ	**lakovaný hliník**	**lak**	**tvrzené sklo 6mm**		
art. 08FU3120…			62 černá		29 790,-
			tvrzené sklo 6mm		
			66 extrabílá		27 640,-
			tvrzené sklo 6mm		
	04 bílá lesklá 06 bílá matná 08 černá lesklá 14 šedá jílová 15 šedá grafit	04 bílá lesklá 06 bílá matná 08 černá lesklá 14 šedá jílová 15 šedá grafit	67 extrabílá matná		28 860,-
			tvrzené sklo 6mm		
			68 šedá jílová		28 860,-
			lamino		
			L2 beton L3 černý porfyr L4 tabák.porfyr L6 bílý kámen		29 790,-
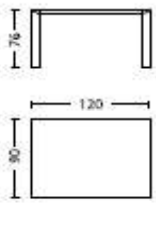 120x90x76H					
1 collo per telaio: cm 129x96x14,5 - Kg. 13 1 collo per gambe: cm 95x43x6,5 - Kg. 10 1 collo per piano: cm 123x93x5 - Kg. 16 m³ 0,280 tot. Kg. 39 (+ 10 Kg. per vetro)					

MODEL	RÁM A NOHY	ROHY	TOP	PRODL. DESKA	CENA
FUSION 140	**lakovaný hliník**	**lak**	**tvrzené sklo 6mm**	**tvrzené sklo 6mm**	
art. 08FU1140…			62 černá	62 černá	42 700,-
			tvrzené sklo 6mm	**tvrzené sklo 6mm**	
			66 extrabílá	66 extrabílá	43 180,-
			tvrzené sklo 6mm	**tvrzené sklo 6mm**	
	04 bílá lesklá 06 bílá matná 08 černá lesklá 14 šedá jílová 15 šedá grafit	04 bílá lesklá 06 bílá matná 08 černá lesklá 14 šedá jílová 15 šedá grafit	67 extrabílá matná	67 extrabílá matná	43 110,-
			tvrzené sklo 6mm	**tvrzené sklo 6mm**	
			68 šedá jílová	68 šedá jílová	46 070,-
			lamino	**lamino**	
			L2 beton L3 černý porfyr L4 tabák.porfyr L6 bílý kámen	L2 beton L3 černý porfyr L4 tabák.porfyr L6 bílý kámen	45 000,-
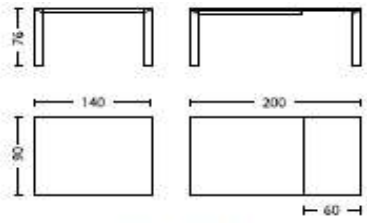 140(200)x90x76H 1 collo per telaio: cm 149x96x14,5 - Kg. 19 1 collo per gambe: cm 79x43x6,5 - Kg. 10 1 collo per piano+allunga fissa: cm 145x95x6 - Kg. 29,5 m³ 0,313 tot. Kg. 58,5 (+ 14 Kg. per vetro)					

MODEL	RÁM A NOHY	ROHY	TOP	PRODL. DESKA	CENA
FUSION 160	**lakovaný hliník**	**lak**	**tvrzené sklo 6mm**	**tvrzené sklo 6mm**	
art. 08FU1160…			62 černá	62 černá	44 590,-
			tvrzené sklo 6mm	**tvrzené sklo 6mm**	
			66 extrabílá	66 extrabílá	45 030,-
			tvrzené sklo 6mm	**tvrzené sklo 6mm**	
	04 bílá lesklá 06 bílá matná 08 černá lesklá 14 šedá jílová 15 šedá grafit	04 bílá lesklá 06 bílá matná 08 černá lesklá 14 šedá jílová 15 šedá grafit	67 extrabílá matná	67 extrabílá matná	46 440,-
			tvrzené sklo 6mm	**tvrzené sklo 6mm**	
			68 šedá jílová	68 šedá jílová	48 180,-
			lamino	**lamino**	
			L2 beton L3 černý porfyr L4 tabák.porfyr L6 bílý kámen	L2 beton L3 černý porfyr L4 tabák.porfyr L6 bílý kámen	47 110,-
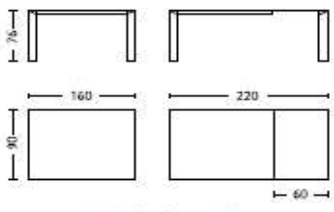 160 (2 20)x90x76H 1 collo per telaio: cm 169x96x14,5 - Kg. 20 1 collo per gambe: cm 79x43x6,5 - Kg. 10 1 collo per piano+allunga fissa: cm 165x95x6 - Kg. 33,5 m³ 0,350 tot. Kg. 63,5 (+ 14 Kg. per vetro)					

MODEL	RÁM A NOHY	ROHY	TOP	PRODL. DESKA	CENA
FUSION 180	**lakovaný hliník**	**lak**	**tvrzené sklo 6mm**	**tvrzené sklo 6mm**	
art. 08FU1180…			62 černá	62 černá	53 060,-
			tvrzené sklo 6mm	**tvrzené sklo 6mm**	
			66 extrabílá	66 extrabílá	53 580,-
			tvrzené sklo 6mm	**tvrzené sklo 6mm**	
	04 bílá lesklá 06 bílá matná 08 černá lesklá 14 šedá jílová 15 šedá grafit	04 bílá lesklá 06 bílá matná 08 černá lesklá 14 šedá jílová 15 šedá grafit	67 extrabílá matná	67 extrabílá matná	51 140,-
			tvrzené sklo 6mm	**tvrzené sklo 6mm**	
			68 šedá jílová	68 šedá jílová	57 280,-
			lamino	**lamino**	
			L2 beton L3 černý porfyr L4 tabák.porfyr L6 bílý kámen	L2 beton L3 černý porfyr L4 tabák.porfyr L6 bílý kámen	56 910,-
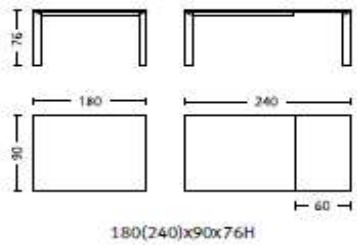 180(240)x90x76H					
1 collo per telaio: cm 189x106x14,5 - Kg. 22 1 collo per gambe: cm 79x43x6,5 - Kg. 10 1 collo per piano+allunga fissa: cm 185x95x6 - Kg. 38 m² 0,438 tot. Kg. 70 (+ 14 Kg. per vetro)					

GIOVE

Design Interior Point

Rozkládací stůl se 2 prodlužovacími díly. Lakovaný kovový rám. Rozkládací systém namontován na hliníkových tlumících pojezdech. Nohy jsou z lakované MDF s patentovaným systémem "click-clack" k usnadnění otevření za pomoci malých skrytých koleček. Desky z lamina nebo melaminu o tl. 18mm, tvrzené sklo 6mm nebo lamino tl. 18mm. Prodloužení rozkládací deska z lamina nebo melaminu o tl. 18mm.

1	Kód 09GIO140	140x90x v. 76	6-10 míst
2	Kód 09GIO180	180x90x v. 76	8-12 míst

počet kartónů

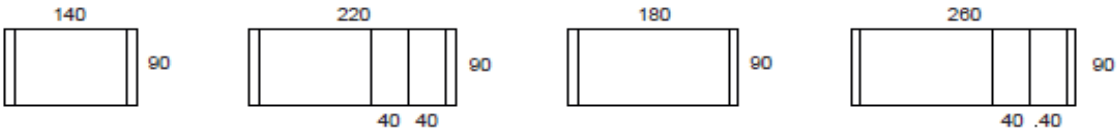

2 prodlužovací desky jsou v balení

Rám :	lakovaná ocel/melamin	04-08-85-8A-8B
Nohy:	melamin MDF	85-8A-8B
Top:	tvrzené sklo/melamin	62-66-85-8A-8B
Prodlužovací deska:	lak/melamin	87-88-85-8A-8B

Provedení dostupné do vyprodání zásob

Pozor: rozdíly barevných odstínů ve vzornících skla jsou nevyhnutelné, vzhledem k lomu barvy v tloušťce skla.

Prosím, vezměte na vědomí, že stoly s celkovým rozkladem delším než 250 cm vykazují uprostřed lehký ohyb, který patří mezi přijatelné standardy.

Piano "Glue Point"

Esclusiva e innovativa idea per piani in vetro.
I piani in vetro "Glue Point" sono composti da un piano in vetro sp. 6mm incollato su un pannello sottostante sp. 12mm di agglomerato di legno rivestito melamminico. I piani rispondono alla prova CATAS "EN 1730:2000 urto sul piano". I vantaggi di questo prodotto sono:

- massima sicurezza in caso di rottura, grazie al piano incollato al vetro
- stessi fissaggi del piano in legno
- vetro temperato di spessori ridotti

Top "Glue Point"

Exclusive and innovative idea for glass top.
All glass tops "Glue Point" are made by a 6mm thick glass top glued on a 12mm melamine chipboard. Top respond to the CATAS test "EN 1730:2000 impact on the top". The advantages of this product are:

- *maximum safety in case of breakage, thanks to top glued to glass*
- *same hardware of wooden top*
- *tempered glass of reduced thickness*

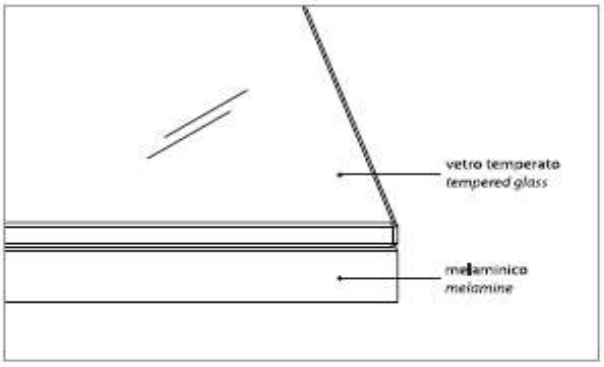

CATAS
RP 14992g/6

Meccanismo con ruota a scomparsa "Clik-Clak"

Nuovo sistema BREVETTATO di ruote a scomparsa creato per facilitare l'apertura del tavolo. Il meccanismo è completamente automatico e non presenta alcuna antiestetica leva manuale di blocco/sblocco o di frenatura.
Il semplice sollevamento del tavolo, di pochi centimetri dal lato allungabile, farà fuoriuscire le ruote ed eviterà di mantenere sollevata tale porzione di tavolo anche durante l'estensione.
La successiva operazione di sollevamento e appoggio le farà rientrare permettendo di stabilizzare il tavolo nella posizione desiderata.

"Click-Clak" Device with retractable wheel

This is a new PATENTED system with retractable wheels made with the aim of meaking easy the opening of the table. This device is completely automatic, there is no ugly manual block/release lever or brake. The simple movement of slightly lifting the table up (at the end where the extension is placed) will let the wheel come out and will keep the end of the table lifted up during the opening. Any next movement of lifting up and putting down the table will let the wheel return to the initial position (inside) "the table therefore will stay placed in a more stable position on the legs (and not sit on the wheels)".

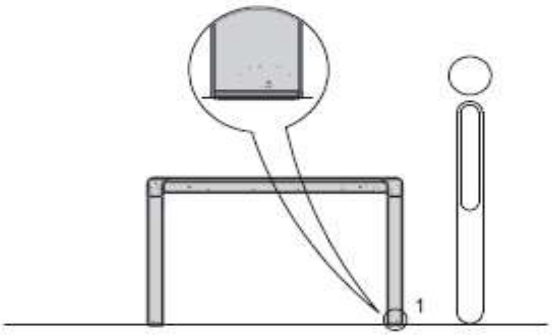

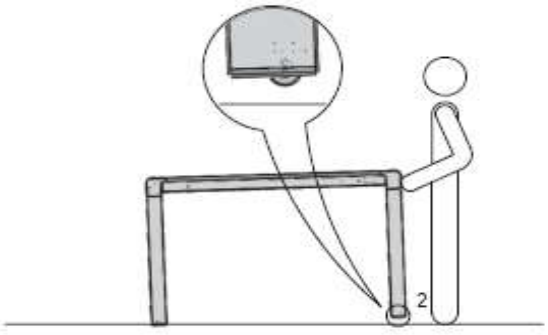

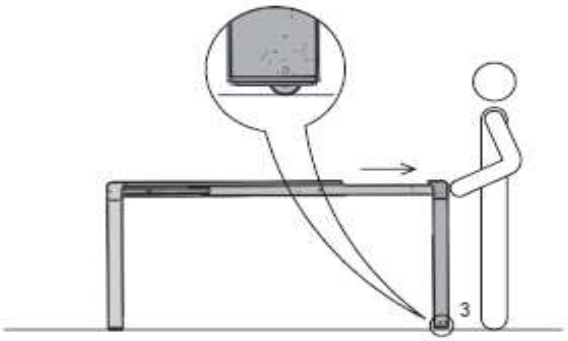

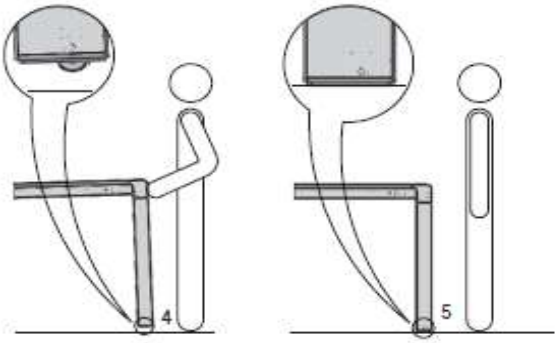

MODEL	RÁM	NOHY	TOP	PRODL. DESKA	CENA
GIOVE 140	**lakovaná ocel/melamin**	**MDF**	**melamin**	**melamin**	
art. 09GIO140…	04 bílá lesklá 85 šedý dub 8B světlý modřín	8A bílý modřín 85 šedý dub 8B světlý modřín	8A bílý modřín 85 šedý dub 8B světlý modřín	8A bílý modřín 85 šedý dub 8B světlý modřín	28 310,-
	lakovaná ocel	**MDF**	**tvrzené sklo 6mm**	**lak**	
	04 bílá lesklá 08 černá lesklá	85 šedý dub 8B světlý modřín 8A bílý modřín	62 černá 66 extrabílá	87 matná černá 88 matná bílá	36 630,-

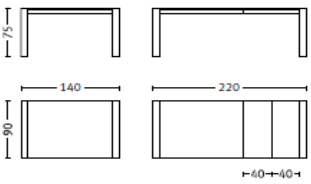

140(220)x90x75H

1 collo per telaio: cm 120x86x7 - Kg. 19
1 collo per gambe: cm 102x88x15 - Kg. 15
1 collo per piano + allunghe: cm 126x93x7 - Kg. 27
m³ 0,280 tot. Kg. 61 (+ 8 Kg. per vetro)

MODEL	RÁM	NOHY	TOP	PRODL. DESKA	CENA
GIOVE 180	**lakovaná ocel/melamin**	**MDF**	**melamin**	**melamin**	
art. 09GIO180…					
	04 bílá lesklá 85 šedý dub 8B světlý modřín	8A bílý modřín 85 šedý dub 8B světlý modřín	8A bílý modřín 85 šedý dub 8B světlý modřín	8A bílý modřín 85 šedý dub 8B světlý modřín	30 340,-
	lakovaná ocel	**MDF**	**tvrzené sklo 6mm**	**lak**	
	04 bílá lesklá 08 černá lesklá	85 šedý dub 8B světlý modřín 8A bílý modřín	62 černá 66 extrabílá	87 matná černá 88 matná bílá	37 930,-

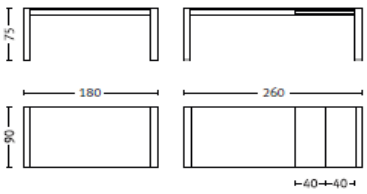

180(260)x90x75H

1 collo per telaio: cm 160x86x7 - Kg. 21,5
1 collo per gambe: cm 102x88x15 - Kg. 15
1 collo per piano + allunghe: cm 166x93x7 - Kg. 33
m³ 0,320 tot. Kg. 69,5 (+ 8 Kg. per vetro)

Jolly

Design Interior Point

Rozkládací kovový stůl s fixní podnoží z epoxidové lakované oceli.
Rozkládací mechanismus montovaný na hliníkových kolejnicích.
Top z lamina, melaminu o tl. 18mm nebo tvrzeného skla 6 mm.
Prodlužovací deska z lamina nebo melaminu o tl. 18 mm (1kus uložen pod horní deskou).

1	Kód 08JO1120	120x80xv. 76	4-6 míst
2	Kód 08JO1140	140x80xv. 76	6-8 míst

počet kartónů

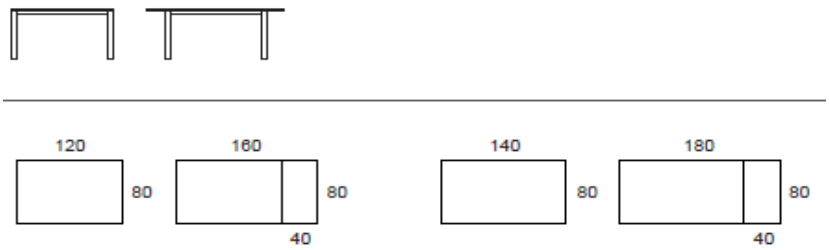

Rám:	lakovaná ocel	02-04-14-15
Nohy:	lakovaná ocel	02-04-14-15
Top:	lamino/melamin /sklo	L2-L3-L4-L5!-L6-L7-66-85-88-8B-8A
Prodlužovací deska:	lamino/melamin	L2-L3-L4-L5!-L6-L7-85-88-8B-8A

Provedení dostupné do vyprodání zásob

Pozor: rozdíly barevných odstínů ve vzornících skla jsou nevyhnutelné, vzhledem k lomu barvy v tloušťce skla.

Prosím, vezměte na vědomí, že stoly s celkovým rozkladem delším než 250 cm vykazují uprostřed lehký ohyb, který patří mezi přijatelné standardy.

Piano "Glue Point"

Esclusiva e innovativa idea per piani in vetro.

I piani in vetro "Glue Point" sono composti da un piano in vetro sp.6mm incollato su un pannello sottostante sp.12mm di agglomerato di legno rivestito melamminico. I piani rispondono alla prova CATAS "EN 1730:2000 urto sul piano".

I vantaggi di questo prodotto sono:

- massima sicurezza in caso di rottura, grazie al piano incollato al vetro
- stessi fissaggi del piano in legno
- vetro temperato di spessori ridotti

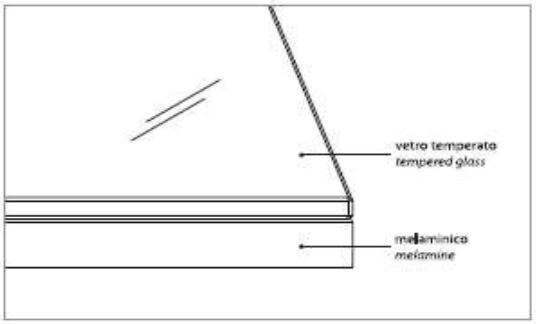

CATAS
RP 149929/6

Top "Glue Point"

Exclusive and innovative idea for glass top.

All glass tops "Glue Point" are made by a 6mm thick glass top glued on a 12mm melamine chipboard. Top respond to the CATAS test "EN 1730:2000 impact on the top".

The advantages of this product are:

- *maximum safety in case of breakage, thanks to top glued to glass*
- *same hardware of wooden top*
- *tempered glass of reduced thickness*

Tavolo Jolly "Programma Idea Cucina"

Il telaio del tavolo Jolly della linea prodotto Idea Cucina ha superato i requisiti generali di sicurezza EN 12521:2009 relativa ai tavoli ad uso domestico.

Elenco prove eseguite:

- requisito generale di sicurezza EN 12521:2009
- carico statico orizzontale e verticale EN 1730:2000
- resistenza a fatica orizzontale e stabilità EN 1730:2000

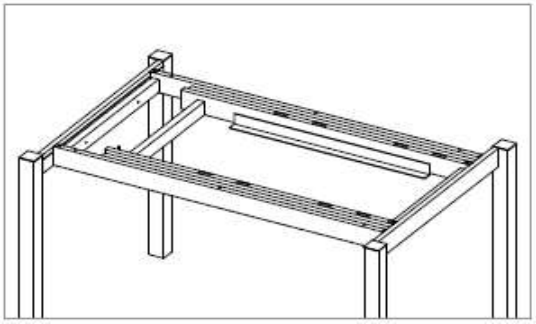

CATAS
RP 149929/1-5

Jolly table "Idea Cucina Program"

The frame of the table Jolly of the "Kitchen Idea Program" line has passed the general safety requirements EN 12521:2009 tables on household.

List of tests:

- *general safety requirement of EN 12521:2009*
- *horizontal and vertical static load EN 1730:2000*
- *resistance to horizontal fatigue and stability EN 1730:2000*

MODEL	RÁM	NOHY	TOP	PRODL. DESKA	CENA
JOLLY 120	**ocel lakovaná**	**ocel lakovaná**	**lamino**	**lamino**	
art. 08JO1120. _ _ _			L2 beton L3 černý porfyr L4 tabák.porfyr L5 kamenina ⚠ L6 bílý kámen 88 matná bílá L7 jilm	L2 beton L3 černý porfyr L4 tabák.porfyr L5 kamenina ⚠ L6 bílý kámen 88 matná bílá L7 jilm	22 940,-
	02 barva hliník 04 lesklá bílá 14 šedá jílová 15 grafitově šedá	02 barva hliník 04 lesklá bílá 14 šedá jílová 15 grafitově šedá	**sklo tvrzené 6mm**	**lamino**	
			66 extrabílá	88 matná bílá	23 090,-
			melamin	**melamin**	
			85 šedý dub 8B světlý modřín 8A bílý modřín	85 šedý dub 8B světlý modřín 8A bílý modřín	11 970,-

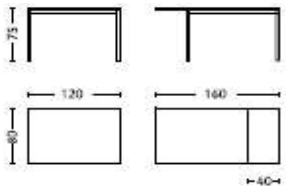

120(160)x80x75H

1 collo per telaio: cm 116,5x62x10 - Kg. 10,8
1 collo per rivestimento: cm 115x10x4 - Kg. 2
1 collo per gambe: cm 93x89x11 - Kg. 15,6
1 collo per piano + allunga: cm 125x83x8 - Kg. 22
m³ 0,221 tot. Kg. 50,2 (+ 8,2 Kg. per vetro)

MODEL	RÁM	NOHY	TOP	PRODL. DESKA	CENA
JOLLY 140	**ocel lakovaná**	**ocel lakovaná**	**lamino**	**lamino**	
art. 08JO1140. _ _ _			L2 beton L3 černý porfyr L4 tabák.porfyr L5 kamenina ⚠ L6 bílý kámen 88 matná bílá L7 jilm	L2 beton L3 černý porfyr L4 tabák.porfyr L5 kamenina ⚠ L6 bílý kámen 88 matná bílá L7 jilm	23 760,-
	02 barva hliník 04 lesklá bílá 14 šedá jílová 15 grafitově šedá	02 barva hliník 04 lesklá bílá 14 šedá jílová 15 grafitově šedá	**sklo tvrzené 6mm**	**lamino**	
			66 extrabílá	88 matná bílá	23 940,-
			melamin	**melamin**	
			85 šedý dub 8B světlý modřín 8A bílý modřín	85 šedý dub 8B světlý modřín 8A bílý modřín	18 100,-

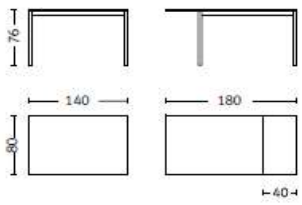

140(180)x80x76H

1 collo per telaio: cm 135x62x10 - Kg. 11,8
1 collo per rivestimento: cm 135x10x4 - Kg. 2,5
1 collo per gambe: cm 93x89x11 - Kg. 15,6
1 collo per piano: cm 145,5x84,5x4,5 - Kg. 18,2
1 collo per allunga: cm 84,5x45x4,5 - Kg. 5,4
m³ 0,242 tot. Kg. 53,5 (+ 10,4 Kg. per vetro)

Jolly Plus

Design Interior Point

Rozkládací kovový stůl z epoxidované lakované oceli.
Rozkládací mechanismus montovaný na hliníkových kolejnicích, s možností až 3 rozklád.desek.
Top z lamina, melaminu o tl. 18mm nebo tvrzeného skla 6 mm.
Prodlužovací desky z lamina nebo melaminu o tl. 18 mm (uloženy pod horní deskou).

1 Kód 08JOL120	120x80xv. 76	4-10 míst
2 Kód 08JOL140	140x80xv. 76	6-12 míst

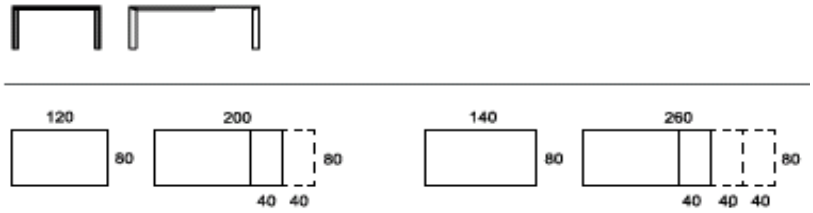

počet kartónů

1 prodlužovací deska je v balení

Rám:	lakovaná ocel	02-04-14-15
Nohy:	lakovaná ocel	02-04-14-15
Top:	lamino/melamin /sklo	L2-L3-L4-L5!-L6-L7-66-85-88-8B-8A
Prodlužovací deska:	lamino/melamin	L2-L3-L4-L5!-L6-L7-85-88-8B-8A

Provedení dostupné do vyprodání zásob

Pozor: rozdíly barevných odstínů ve vzornících skla jsou nevyhnutelné, vzhledem k lomu barvy v tloušťce skla.

Prosím, vezměte na vědomí, že stoly s celkovým rozkladem delším než 250 cm vykazují uprostřed lehký ohyb, který patří mezi přijatelné standardy.

Piano "Glue Point"

Esclusiva e innovativa idea per piani in vetro.

I piani in vetro "Glue Point" sono composti da un piano in vetro sp.6mm incollato su un pannello sottostante sp.12mm di agglomerato di legno rivestito melamminico. I piani rispondono alla prova CATAS "EN 1730:2000 urto sul piano".

I vantaggi di questo prodotto sono:

- massima sicurezza in caso di rottura, grazie al piano incollato al vetro
- stessi fissaggi del piano in legno
- vetro temperato di spessori ridotti

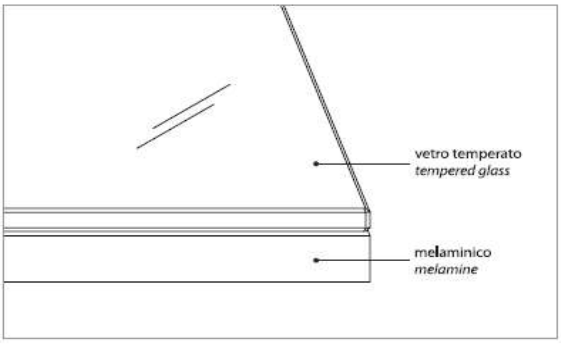

RP 149929/6

Top "Glue Point"

Exclusive and innovative idea for glass top.

All glass tops "Glue Point" are made by a 6mm thick glass top glued on a 12mm melamine chipboard. Top respond to the CATAS test "EN 1730:2000 impact on the top".

The advantages of this product are:

- *maximum safety in case of breakage, thanks to top glued to glass*
- *same hardware of wooden top*
- *tempered glass of reduced thickness*

Tavolo Jolly plus "Programma Idea Cucina"

Il telaio del tavolo Jolly plus della linea prodotto Idea Cucina ha superato i requisiti generali di sicurezza EN 12521:2009 relativa ai tavoli ad uso domestico.

Elenco prove eseguite:

- requisito generale di sicurezza EN 12521:2009
- carico statico orizzontale e verticale EN 1730:2000
- resistenza a fatica orizzontale e stabilità EN 1730:2000

Jolly plus table "Idea Cucina Program"

The frame of the table Jolly plus of the "Kitchen Idea Program" line has passed the general safety requirements EN 12521:2009 tables on household.

List of tests:

- *general safety requirement of EN 12521:2009*
- *horizontal and vertical static load EN 1730:2000*
- *resistance to horizontal fatigue and stability EN 1730:2000*

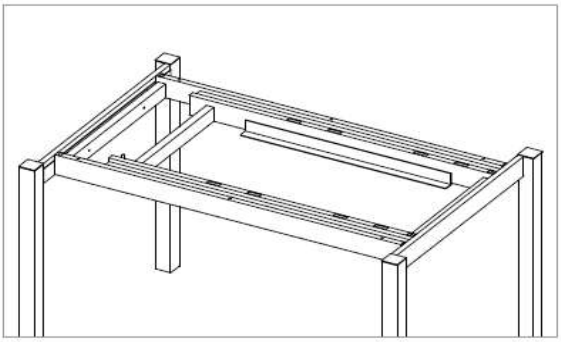

RP 149929/1-5

MODEL	RÁM	NOHY	TOP	PRODL. DESKA	CENA
JOLLY PLUS 120	**ocel lakovaná**	**ocel lakovaná**	**lamino**	**lamino**	
art. 08JOL120. _ _ _			L2 beton L3 černý porfyr L4 tabák.porfyr L5 kamenina ⚠ L6 bílý kámen 88 matná bílá L7 jilm	L2 beton L3 černý porfyr L4 tabák.porfyr L5 kamenina ⚠ L6 bílý kámen 88 matná bílá L7 jilm	26 160,-
	02 barva hliník 04 lesklá bílá 14 šedá jílová 15 grafitově šedá	02 barva hliník 04 lesklá bílá 14 šedá jílová 15 grafitově šedá	**sklo tvrzené 6mm** 66 extrabílá	**lamino** 88 matná bílá	27 160,-
			melamin 85 šedý dub 8B světlý modřín 8A bílý modřín	**melamin** 85 šedý dub 8B světlý modřín 8A bílý modřín	19 910,-

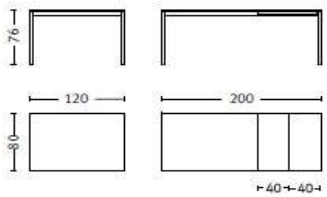

120(200)x80x76H

1 collo per telaio: cm 116,5x62x12 - Kg. 15
1 collo per rivestimento: cm 115x10x4 - Kg. 2
1 collo per gambe: cm 93x89x11 - Kg. 15,6
1 collo per piano: cm 126x84,5x4,5 - Kg. 16,4
1 collo per allunga: cm 84,5x45x4,5 - Kg. 5,4
m³ 0,231 tot. Kg. 54,4 (+ 8,2 Kg. per vetro)

Příplatek za 2.přídavnou rozkládací desku z lamina	1 780,-
Příplatek za 2.přídavnou rozkládací desku z melaminu	1 300,-

MODEL	RÁM	NOHY	TOP	PRODL. DESKA	CENA
JOLLY PLUS 140	**ocel lakovaná**	**ocel lakovaná**	**lamino**	**lamino**	
art. 08JOL140. _ _ _			L2 beton L3 černý porfyr L4 tabák.porfyr L5 kamenina L6 bílý kámen 88 matná bílá L7 jilm	L2 beton L3 černý porfyr L4 tabák.porfyr L5 kamenina L6 bílý kámen 88 matná bílá L7 jilm	27 750,-
	02 barva hliník 04 lesklá bílá 14 šedá jílová 15 grafitově šedá	02 barva hliník 04 lesklá bílá 14 šedá jílová 15 grafitově šedá	**sklo tvrzené 6mm** 66 extrabílá	**lamino** 88 matná bílá	28 160,-
			melamin 85 šedý dub 8B světlý modřín 8A bílý modřín	**melamin** 85 šedý dub 8B světlý modřín 8A bílý modřín	21 540,-

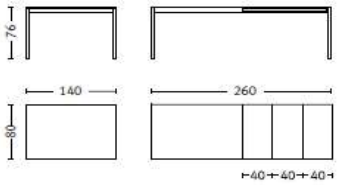

140(260)x80x76H

1 collo per telaio: cm 135x62x12 - Kg. 18,2
1 collo per rivestimento: cm 135x10x4 - Kg. 2,5
1 collo per gambe: cm 93x89x11 - Kg. 15,6
1 collo per piano: cm 145,5x84,5x4,5 - Kg. 18,2
1 collo per allunga: cm 84,5x45x4,5 - Kg. 5,4
m³ 0,262 tot. Kg. 59,9 (+ 10,4 Kg. per vetro)

Příplatek za přídavnou rozkládací desku z lamina	1 780,-
Příplatek za přídavnou rozkládací desku z melaminu	1 300,-

Lotus

Design Interior Point

Rozkládací kovový stůl s fixní podnoží z epoxidované lakované oceli.
Rozkládací mechanismus montovaný na hliníkových kolejnicích.
Top z lamina, melaminu o tl. 18mm nebo tvrzeného skla 6 mm.
Prodlužovací deska z lamina nebo melaminu o tl. 18 mm (1kus uložen pod horní deskou).

1 Kód 08LO1120	120x80xv. 76	4-6 míst
2 Kód 08LO1140	140x80xv. 76	6-8 míst

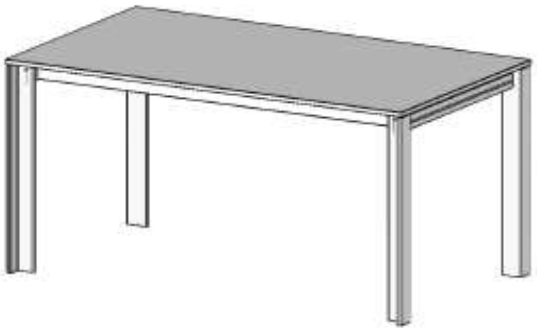

počet kartónů

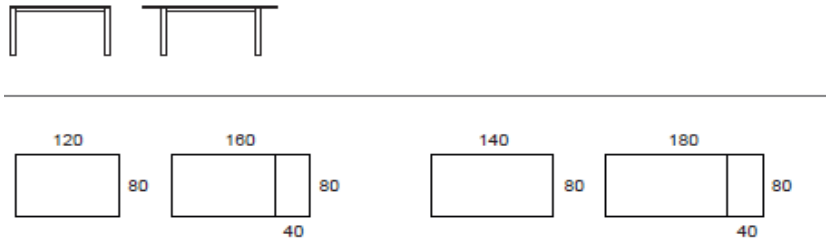

Rám:	lakovaná ocel	02-04-14-15
Nohy:	lakovaná ocel	02-04-14-15
Top:	lamino/melamin /sklo	L2-L3-L4-L5!-L6-L7-66-85-88-8B-8A
Prodlužovací deska:	lamino/melamin	L2-L3-L4-L5!-L6-L7-85-88-8B-8A

Provedení dostupné do vyprodání zásob

Pozor: rozdíly barevných odstínů ve vzornících skla jsou nevyhnutelné, vzhledem k lomu barvy v tloušťce skla.

Prosím, vezměte na vědomí, že stoly s celkovým rozkladem delším než 250 cm vykazují uprostřed lehký ohyb, který patří mezi přijatelné standardy.

Piano "Glue Point"

Esclusiva e innovativa idea per piani in vetro.

I piani in vetro "Glue Point" sono composti da un piano in vetro sp.6mm incollato su un pannello sottostante sp.12mm di agglomerato di legno rivestito melamminico. I piani rispondono alla prova CATAS "EN 1730:2000 urto sul piano".

I vantaggi di questo prodotto sono:

- massima sicurezza in caso di rottura, grazie al piano incollato al vetro
- stessi fissaggi del piano in legno
- vetro temperato di spessori ridotti

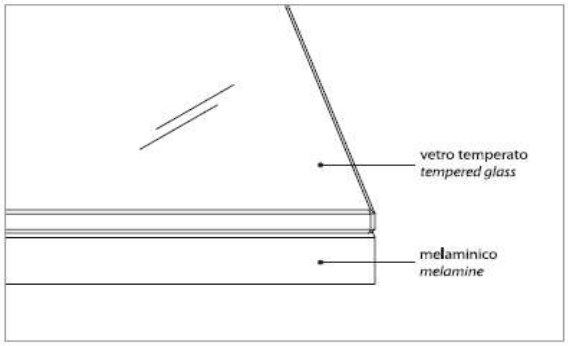

RP 149929/6

Top "Glue Point"

Exclusive and innovative idea for glass top.

All glass tops "Glue Point" are made by a 6mm thick glass top glued on a 12mm melamine chipboard. Top respond to the CATAS test "EN 1730:2000 impact on the top".

The advantages of this product are:

- *maximum safety in case of breakage, thanks to top glued to glass*
- *same hardware of wooden top*
- *tempered glass of reduced thickness*

Tavolo Lotus "Programma Idea Cucina"

Il telaio del tavolo Lotus della linea prodotto Idea Cucina ha superato i requisiti generali di sicurezza EN 12521:2009 relativa ai tavoli ad uso domestico.

Elenco prove eseguite:

- requisito generale di sicurezza EN 12521:2009
- carico statico orizzontale e verticale EN 1730:2000
- resistenza a fatica orizzontale e stabilità EN 1730:2000

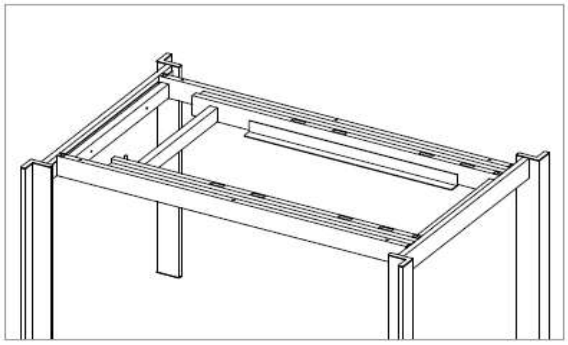

RP 149929/1-5

Lotus table "Idea Cucina Program"

The frame of the table Lotus of the "Kitchen Idea Program" line has passed the general safety requirements EN 12521:2009 tables on household.

List of tests:

- *general safety requirement of EN 12521:2009*
- *horizontal and vertical static load EN 1730:2000*
- *resistance to horizontal fatigue and stability EN 1730:2000*

MODEL	RÁM	NOHY	TOP	PRODL. DESKA	CENA
LOTUS 120	**ocel lakovaná**	**ocel lakovaná**	**lamino**	**lamino**	
art. 08LO1120. _ _ _			L2 beton L3 černý porfyr L4 tabák.porfyr L5 kamenina (!) L6 bílý kámen 88 matná bílá L7 jilm	L2 beton L3 černý porfyr L4 tabák.porfyr L5 kamenina (!) L6 bílý kámen 88 matná bílá L7 jilm	25 940,-
	02 barva hliník 04 lesklá bílá 14 šedá jílová 15 grafitově šedá	02 barva hliník 04 lesklá bílá 14 šedá jílová 15 grafitově šedá	**sklo tvrzené 6mm** 66 extrabílá	**lamino** 88 matná bílá	26 090,-
			melamin 85 šedý dub 8B světlý modřín 8A bílý modřín	**melamin** 85 šedý dub 8B světlý modřín 8A bílý modřín	19 760,-

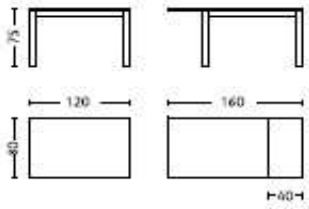

1 20(160)xB0x75H

1 collo per telaio: cm 116,5x62x10 - Kg. 10,8
1 collo per rivestimento: cm 115x10x4 - Kg. 2
1 collo per gambe: cm 94x87x11 - Kg. 15,8
1 collo per piano + allunga: cm 125x83x8 - Kg. 22
m³ 0,221 tot. Kg. 50,4 (+ 8,2 Kg. per vetro)

MODEL	RÁM	NOHY	TOP	PRODL. DESKA	CENA
LOTUS 140	**ocel lakovaná**	**ocel lakovaná**	**lamino**	**lamino**	
art. 08LO1140. _ _ _			L2 beton L3 černý porfyr L4 tabák.porfyr L5 kamenina (!) L6 bílý kámen 88 matná bílá L7 jilm	L2 beton L3 černý porfyr L4 tabák.porfyr L5 kamenina (!) L6 bílý kámen 88 matná bílá L7 jilm	26 760,-
	02 barva hliník 04 lesklá bílá 14 šedá jílová 15 grafitově šedá	02 barva hliník 04 lesklá bílá 14 šedá jílová 15 grafitově šedá	**sklo tvrzené 6mm** 66 extrabílá	**lamino** 88 matná bílá	26 940,-
			melamin 85 šedý dub 8B světlý modřín 8A bílý modřín	**melamin** 85 šedý dub 8B světlý modřín 8A bílý modřín	21 090,-

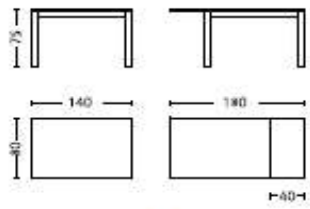

140(180)x80x75H

1 collo per telaio: cm 135x62x10 - Kg. 11,8
1 collo per rivestimento: cm 135x10x4 - Kg. 2,5
1 collo per gambe: cm 94x87x11 - Kg. 15,8
1 collo per piano+allunga: cm 145x83x8 - Kg. 24
m² 0,242 tot. Kg. 53,7 (+ 10,4 Kg. per vetro)

Lotus Plus

Design Interior Point

Rozkládací kovový stůl z epoxidované lakované oceli.
Rozkládací mechanismus montovaný na hliníkových kolejnicích, s možností až 3 rozklád.desek.
Top z lamina, melaminu o tl. 18mm nebo tvrzeného skla 6 mm.
Prodlužovací desky z lamina nebo melaminu o tl. 18 mm (uloženy pod horní deskou).

1 Kód 08LOT120	120x80xv. 76	4-10 míst
2 Kód 08LOT140	140x80xv. 76	6-12 míst

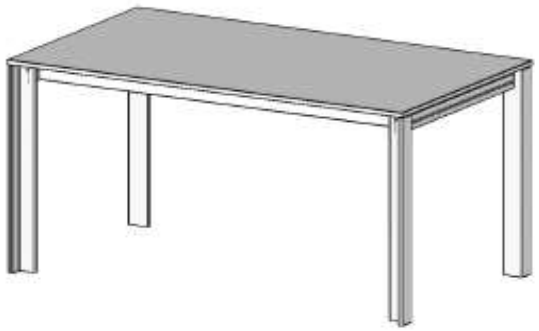

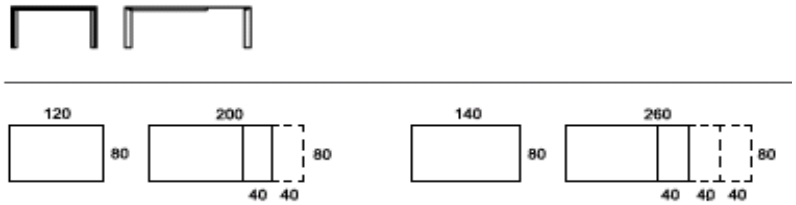

počet kartónů

1 prodlužovací deska je v balení

Rám:	lakovaná ocel	02-04-14-15
Nohy:	lakovaná ocel	02-04-14-15
Top:	lamino/melamin /sklo	L2-L3-L4-L5!-L6-L7-66-85-88-8B-8A
Prodlužovací deska:	lamino/melamin	L2-L3-L4-L5!-L6-L7-85-88-8B-8A

Provedení dostupné do vyprodání zásob

Pozor: rozdíly barevných odstínů ve vzornících skla jsou nevyhnutelné, vzhledem k lomu barvy v tloušťce skla.

Prosím, vezměte na vědomí, že stoly s celkovým rozkladem delším než 250 cm vykazují uprostřed lehký ohyb, který patří mezi přijatelné standardy.

MODEL	RÁM	NOHY	TOP	PRODL. DESKA	CENA
LOTUS PLUS 120	**ocel lakovaná**	**ocel lakovaná**	**lamino**	**lamino**	
art. 08LOT120. _ _ _			L2 beton L3 černý porfyr L4 tabák.porfyr L5 kamenina ⚠ L6 bílý kámen 88 matná bílá L7 jilm	L2 beton L3 černý porfyr L4 tabák.porfyr L5 kamenina ⚠ L6 bílý kámen 88 matná bílá L7 jilm	28 980,-
	02 barva hliník 04 lesklá bílá 14 šedá jílová 15 grafitově šedá	02 barva hliník 04 lesklá bílá 14 šedá jílová 15 grafitově šedá	**sklo tvrzené 6mm** 66 extrabílá	**lamino** 88 matná bílá	29 970,-
			melamin 85 šedý dub 8B světlý modřín 8A bílý modřín	**melamin** 85 šedý dub 8B světlý modřín 8A bílý modřín	23 310,-
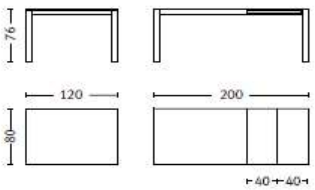 120(200)x80x76H 1 collo per telaio: cm 116,5x62x12 - Kg. 15 1 collo per rivestimento: cm 115x10x4 - Kg. 2 1 collo per gambe: cm 94x87x11 - Kg. 15,8 1 collo per piano: cm 126x84,5x4,5 - Kg. 16,4 1 collo per allunga: cm 84,5x45x4,5 - Kg. 5,4 m³ 0,231 tot. Kg. 54,6 (+ 8,2 Kg. per vetro)					
	Příplatek za 2.přídavnou rozkládací desku z lamina				1 780,-
	Příplatek za 2.přídavnou rozkládací desku z melaminu				1 300,-

MODEL	RÁM	NOHY	TOP	PRODL. DESKA	CENA
LOTUS PLUS 140	**ocel lakovaná**	**ocel lakovaná**	**lamino**	**lamino**	
art. 08LOT140. _ _ _			L2 beton L3 černý porfyr L4 tabák.porfyr L5 kamenina ⚠ L6 bílý kámen 88 matná bílá L7 jilm	L2 beton L3 černý porfyr L4 tabák.porfyr L5 kamenina ⚠ L6 bílý kámen 88 matná bílá L7 jilm	30 640,-
	02 barva hliník 04 lesklá bílá 14 šedá jílová 15 grafitově šedá	02 barva hliník 04 lesklá bílá 14 šedá jílová 15 grafitově šedá	**sklo tvrzené 6mm** 66 extrabílá	**lamino** 88 matná bílá	30 970,-
			melamin 85 šedý dub 8B světlý modřín 8A bílý modřín	**melamin** 85 šedý dub 8B světlý modřín 8A bílý modřín	24 540,-

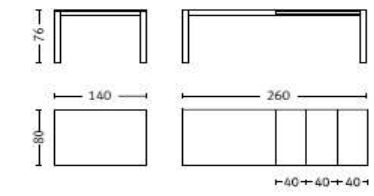

140(260)x80x76H

1 collo per telaio: cm 135x62x12 - Kg. 18,2
1 collo per rivestimento: cm 135x10x4 - Kg. 2,5
1 collo per gambe: cm 94x87x11 - Kg. 15,8
1 collo per piano: cm 145,5x84,5x4,5 - Kg. 18,2
1 collo per allunga: cm 84,5x45x4,5 - Kg. 5,4
m³ 0,262 tot. Kg. 59,1 (+ 10,4 Kg. per vetro)

Příplatek za 2.přídavnou rozkládací desku z lamina	1 780,-
Příplatek za 2.přídavnou rozkládací desku z melaminu	1 300,-

MARILYN

Design Arter and Citton

Rozkládací stůl s hliníkovou konstrukcí. Prodloužení namontováno na hliníkových tlumících pojezdech. Lakované litinové rohové spoje. Lakované nohy vyrobené dvojitým vstřikováním polymerové pěny na ocelové jádro. Top tvrzené sklo 6mm nebo lamino desky 18mm. Lamino rozkládací deska tl. 6mm.

Prodlužovací pevná vkládací deska nebo na žádost skládací prodl.deska.

1	Kód 08MA1120	120x90x v.77	4-6 míst
2	Kód 08MA1140	140x90x v.77	6-8 míst
3	Kód 08MA1160	160x90x v.77	6-10 míst

počet kartónů

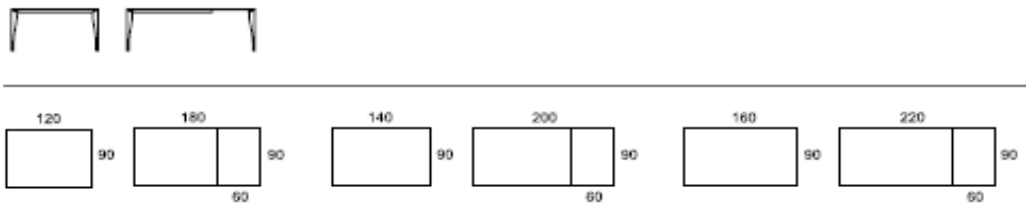

Rám,nohy a rohy:	lakovaný hliník	04-06-08-14-15
Top:	tvrzené sklo/lamino	62-66-67-68-L2-L3-L4-L6
Prod.pevná deska:	tvrzené sklo/lamino	62-66-67-68-L2-L3-L4-L6
Prod.skládací deska:	lamino/lak	88-92-95-96

Provedení dostupné do vyprodání zásob

Pozor: rozdíly barevných odstínů ve vzornících skla jsou nevyhnutelné, vzhledem k lomu barvy v tloušťce skla.

Prosím, vezměte na vědomí, že stoly s celkovým rozkladem delším než 250 cm vykazují uprostřed lehký ohyb, který patří mezi přijatelné standardy.

MODEL	RÁM	NOHY	TOP	PRODL. DESKA	CENA
MARILYN 120	**hliník lakovaný**	**lak**	**tvrzené sklo 6mm**	**tvrzené sklo 6mm**	
art. 08MA1120. _ _ _ _			62 černá	62 černá	50 880,-
			tvrzené sklo 6mm	**tvrzené sklo 6mm**	
			66 extra bílá	66 extra bílá	45 180,-
			tvrzené sklo 6mm	**tvrzené sklo 6mm**	
			67 extra bílá matná	67 extra bílá matná	54 390,-
	04 bílý lesklý lak 08 černý lesklý lak 14 šedá jílová 15 šedá grafit	95 bílý lesklý lak 92 černý lesklý lak 96 šedá jílová 97 šedá grafit	**tvrzené sklo 6mm** 68 šedá jílová	**tvrzené sklo 6mm** 68 šedá jílová	50 880,-
			lamino	**lamino**	
			L2 beton L3 černý porfyr L4 tabák.porfyr L6 bílý kámen	L2 beton L3 černý porfyr L4 tabák.porfyr L6 bílý kámen	50 880,-
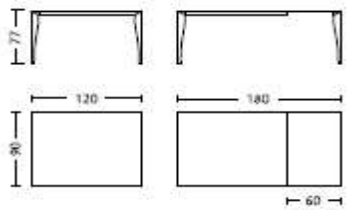 120(180)x90x77H 1 collo per telaio: cm 129x96x14,5 - Kg. 18 1 collo per gambe: cm 80x41x17 - Kg. 10 1 collo per piano+allunga fissa: cm 125x95x8 - Kg. 25 m³ 0,313 tot. Kg. 53 (+ 14 Kg. per vetro)					
PŘÍPLATEK ZA SKLÁDACÍ PROD.DESKU (PROV. 88-92-95-96)					4 740,-

MODEL	RÁM	NOHY	TOP	PRODL. DESKA	CENA
MARILYN 140	**hliník lakovaný**	**lak**	**tvrzené sklo 6mm**	**tvrzené sklo 6mm**	
art. 08MA1140. _ _ _ _			62 černá	62 černá	53 650,-
			tvrzené sklo 6mm	**tvrzené sklo 6mm**	
			66 extra bílá	66 extra bílá	47 290,-
			tvrzené sklo 6mm	**tvrzené sklo 6mm**	
			67 extra bílá matná	67 extra bílá matná	57 170,-
	04 bílý lesklý lak 08 černý lesklý lak 14 šedá jílová 15 šedá grafit	95 bílý lesklý lak 92 černý lesklý lak 96 šedá jílová 97 šedá grafit	**tvrzené sklo 6mm**	**tvrzené sklo 6mm**	
			68 šedá jílová	68 šedá jílová	53 650,-
			lamino	**lamino**	
			L2 beton L3 černý porfyr L4 tabák.porfyr L6 bílý kámen	L2 beton L3 černý porfyr L4 tabák.porfyr L6 bílý kámen	53 650,-
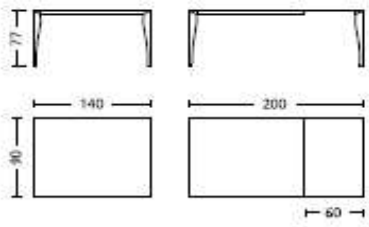 140(200)x90x77H 1 collo per telaio: cm 149x96x14,5 - Kg. 19 1 collo per gambe: cm 80x41x17 - Kg. 10 1 collo per piano+allunga fissa: cm 145x95x6 - Kg. 29,5 m³ 0,349 tot. Kg. 58,5 (+ 14 Kg. per vetro)					
			PŘÍPLATEK ZA SKLÁDACÍ PROD.DESKU (PROV. 88-92-95-96)		4 740,-

MODEL	RÁM	NOHY	TOP	PRODL. DESKA	CENA
MARILYN 160	**hliník lakovaný**	**lak**	**tvrzené sklo 6mm**	**tvrzené sklo 6mm**	
art. 08MA1160. _ _ _ _			62 černá	62 černá	55 500,-
			tvrzené sklo 6mm	**tvrzené sklo 6mm**	
			66 extra bílá	66 extra bílá	48 510,-
			tvrzené sklo 6mm	**tvrzené sklo 6mm**	
			67 extra bílá matná	67 extra bílá matná	59 570,-
	04 bílý lesklý lak 08 černý lesklý lak 14 šedá jílová 15 šedá grafit	95 bílý lesklý lak 92 černý lesklý lak 96 šedá jílová 97 šedá grafit	**tvrzené sklo 6mm** 68 šedá jílová	**tvrzené sklo 6mm** 68 šedá jílová	55 500,-
			lamino	**lamino**	
			L2 beton L3 černý porfyr L4 tabák.porfyr L6 bílý kámen	L2 beton L3 černý porfyr L4 tabák.porfyr L6 bílý kámen	55 500,-
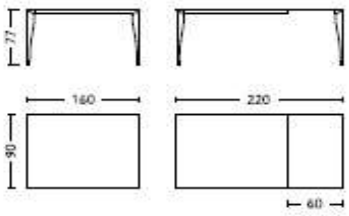 160(220)x90x77H 1 collo per telaio: cm 169x96x14,5 - Kg. 20 1 collo per gambe: cm 80x41x17 - Kg. 10 1 collo per piano+allunga fisso: cm 165x95x6 - Kg. 33,5 m³ 0,386 tot. Kg. 63,5 (+ 14 Kg. per vetro)					
			PŘÍPLATEK ZA SKLÁDACÍ PROD.DESKU (PROV. 88-92-95-96)		4 740,-

MARTE

Rozkládací stůl s ocelovým epoxy lakovaným rámem.Otevírací mechanismus je umístěn na ABS posuvech. Top tvrzené sklo 6mm nebo melamin o tl. 18mm.

1	Kód 08MAR090	90(180)x90x v.76	4-8 míst
2	Kód 08MAR123	123(246)x90x v.76	6-10 míst

počet kartónů

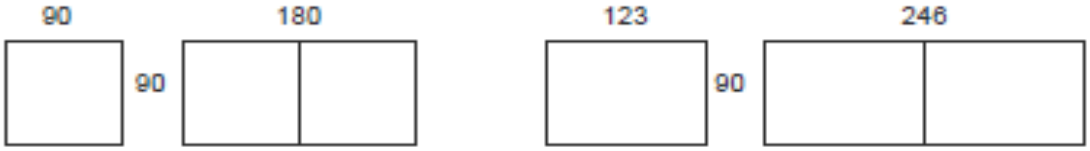

Rám a nohy:	chromovaná nebo lakovaná ocel	02-04
Top:	tvrzené sklo/melamin	61-8A

Provedení dostupné do vyprodání zásob

Pozor: rozdíly barevných odstínů ve vzornících skla jsou nevyhnutelné, vzhledem k lomu barvy v tloušťce skla.

Prosím, vezměte na vědomí, že stoly s celkovým rozkladem delším než 250 cm vykazují uprostřed lehký ohyb, který patří mezi přijatelné standardy.

MODEL	RÁM	NOHY	TOP		CENA
MARTE 90	**ocel lak**	**ocel lak**	**sklo tvrzené 6mm**		
art. 08MAR090. _ _ _ _ 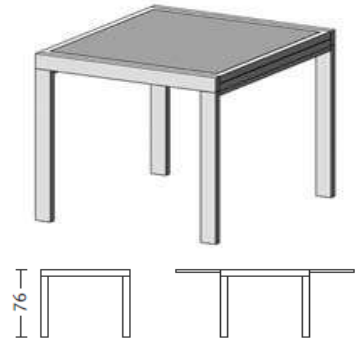 90(180)x90x76H 1 collo per struttura+gamba: cm 95x95x14,5 - Kg. 31 1 collo per piano: cm 91,5x86x3,5 - Kg. 20 m³ 0,160 tot. Kg. 51			61 šedá		14 920,-
	02 lak barva hliník 04 lesklá bílá	02 lak barva hliník 04 lesklá bílá	**melamin**		
			8A bílý modřín		14 920,-
MARTE 123	**ocel lak**	**ocel lak**	**sklo tvrzené 6mm**		
art. 08MAR123. _ _ _ _ 123(246)x90x76H 1 collo per struttura+gamba: cm 126x95x14,5 - Kg. 36 1 collo per piano: cm 124x86x3,5 - Kg. 27 m³ 0,220 tot. Kg. 63			61 šedá		17 140,-
	02 lak barva hliník 04 lesklá bílá	02 lak barva hliník 04 lesklá bílá	**melamin**		
			8A bílý modřín		17 140,-

MERCURIO

Design Interior Point

Rozkládací stůl se dvěmi rozkládacími deskami. Rozklad.mechanismus namontován na hliníkových lištách s tlumením. Lakované ocelové nohy . Top tvrzené sklo o tl.6mm nebo lamino, melamin o tl. 18mm. Prodlužovací deska lamino nebo melamin o tl. 18mm.

1	Kód 09MER140	140x90x v.76	6-10 míst
2	Kód 09MER180	180x90x v.76	8-12 míst

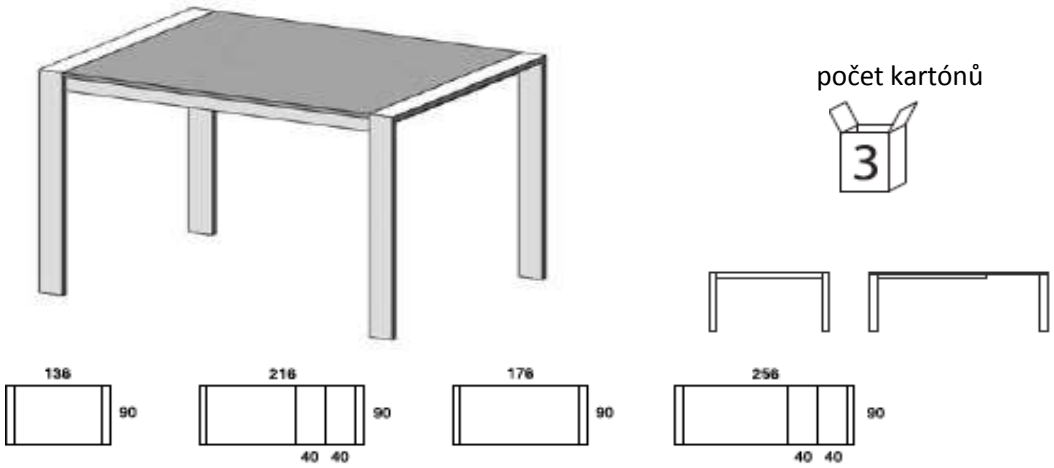

2 prodlužovací desky jsou v balení

Rám:	lakovaný kov/melamin	02-04-08-14-15-85-8A-8B
Nohy:	lakovaný kov	02-04-08-14-15
Top:	tvrzené sklo/melamin	62-66-85-8A-8B
Prodlužovací deska:	lak/melamin	87-88-85-8A-8B

Provedení dostupné do vyprodání zásob

Pozor: rozdíly barevných odstínů ve vzornících skla jsou nevyhnutelné, vzhledem k lomu barvy v tloušťce skla.

Prosím, vezměte na vědomí, že stoly s celkovým rozkladem delším než 250 cm vykazují uprostřed lehký ohyb, který patří mezi přijatelné standardy.

Piano "Glue Point"

Esclusiva e innovativa idea per piani in vetro.
I piani in vetro "Glue Point" sono composti da un piano in vetro sp. 6mm incollato su un pannello sottostante sp. 12mm di agglomerato di legno rivestito melamminico. I piani rispondono alla prova CATAS "EN 1730:2000 urto sul piano". I vantaggi di questo prodotto sono:

- massima sicurezza in caso di rottura, grazie al piano incollato al vetro
- stessi fissaggi del piano in legno
- vetro temperato di spessori ridotti

Top "Glue Point"

Exclusive and innovative idea for glass top.
All glass tops "Glue Point" are made by a 6mm thick glass top glued on a 12mm melamine chipboard. Top respond to the CATAS test "EN 1730:2000 impact on the top". The advantages of this product are:

- *maximum safety in case of breakage, thanks to top glued to glass*
- *same hardware of wooden top*
- *tempered glass of reduced thickness*

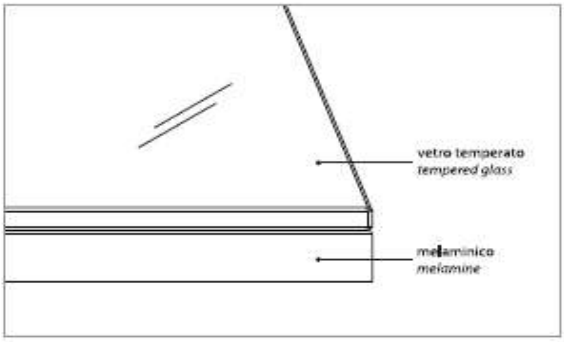

CATAS
RP 14992g/6

MODEL	RÁM	NOHY	TOP	PRODL. DESKA	CENA
MERCURIO 140	**lakovaná ocel**	**lakovaná ocel**	**sklo tvrzené 6mm**	**lak**	
art. 09MER140…					
	02 šedá hliník 04 bílá lesklá 08 černá lesklá 14 šedá jílová 15 šedá grafit	02 šedá hliník 04 bílá lesklá 08 černá lesklá 14 šedá jílová 15 šedá grafit	62 černá 66 extrabílá	87 matná černá 88 matná bílá	32 190,-
	lakovaná ocel	**lakovaná ocel**	**melamin**	**melamin**	
	85 šedý dub 8B světlý modřín 8A bílý modřín	02 šedá hliník 04 bílá lesklá 14 šedá jílová 15 šedá grafit	85 šedý dub 8B světlý modřín 8A bílý modřín	85 šedý dub 8B světlý modřín 8A bílý modřín	26 830,-
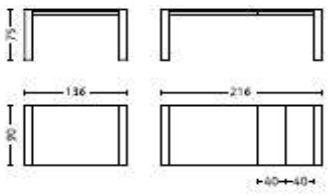 136(216)x90x75H 1 collo per tavolo: cm 120x86x7 - Kg. 19 1 collo per gambe: cm 103x88x13 - Kg. 14,5 1 collo per piano + allunghe: cm 126x93x7 - Kg. 27 m² 0,260 tot. Kg. 62,5 (+ 8 Kg. per vetro)					

MODEL	RÁM	NOHY	TOP	PRODL. DESKA	CENA
MERCURIO 180	**lakovaná ocel**	**lakovaná ocel**	**sklo tvrzené 6mm**	**lak**	
art. 09MER180…	02 šedá hliník 04 bílá lesklá 08 černá lesklá 14 šedá jílová 15 šedá grafit	02 šedá hliník 04 bílá lesklá 08 černá lesklá 14 šedá jílová 15 šedá grafit	62 černá 66 extrabílá	87 matná černá 88 matná bílá	33 490,-
	lakovaná ocel	**lakovaná ocel**	**melamin**	**melamin**	
	85 šedý dub 8B světlý modřín 8A bílý modřín	02 šedá hliník 04 bílá lesklá 14 šedá jílová 15 šedá grafit	87 matná černá 88 matná bílá 8A bílý modřín	85 šedý dub 8B světlý modřín 8A bílý modřín	28 310,-

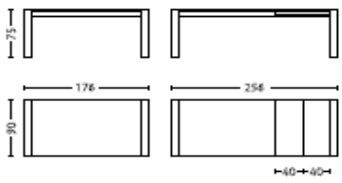

176 (256)x90x75 H

1 collo per telaio: cm 160x86x7 - Kg. 21,5
1 collo per gambe: cm 102x88x13 - Kg. 16,5
1 collo per piano + allunghe: cm 166x93x7 - Kg. 33
m³ 0,300 tot. Kg. 71 (+ 8 Kg. per vetro)

NETTUNO

Design Interior Point

Rozkládací stůl s lakovaným rámem. Top tvrzené sklo tl. 6mm.

1	Kód 08NET090	90x90x v.76	4-8 míst
2	Kód 08NET123	123x90x v.76	6-10 míst

počet kartónů

Rám a nohy:	lakované	02-04
Top:	tvrzené sklo	61!-63!-64!-66

Provedení dostupné do vyprodání zásob

Pozor: rozdíly barevných odstínů ve vzornících skla jsou nevyhnutelné, vzhledem k lomu barvy v tloušťce skla.

Prosím, vezměte na vědomí, že stoly s celkovým rozkladem delším než 250 cm vykazují uprostřed lehký ohyb, který patří mezi přijatelné standardy.

MODEL	RÁM	NOHY	TOP		CENA
NETTUNO 90	**lakovaná ocel**	**lakovaná ocel**	**sklo tvrzené 6mm**		
art. 08NET090…			61 šedá [!]		
	02 šedá hliník	02 šedá hliník	63 červená [!]		18 320,-
[!]	04 bílá lesklá	04 bílá lesklá	64 moka [!]		
Pozor - některá provedení do vyprodání zásob			66 extrabílá		
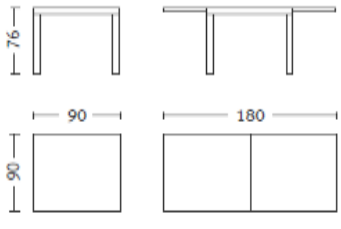 90(180)x90x76H					
1 colla per struttura+gambe: cm 95x95x14,5 - Kg. 31 1 colla per piano: cm 91,5x88x13,5 - Kg. 23 m³ 0,160 tot. Kg. 54					

[!] Provedení dostupné do vyprodání zásob

MODEL	RÁM	NOHY	TOP		CENA
NETTUNO 123	**lakovaná ocel**	**lakovaná ocel**	**sklo tvrzené 6mm**		
art. 08NET123…					
	02 šedá hliník 04 bílá lesklá	02 šedá hliník 04 bílá lesklá	61 šedá (!) 63 červená (!) 64 moka (!) 66 extrabílá		21 650,-
(!)					
Pozor - některá provedení do vyprodání zásob					
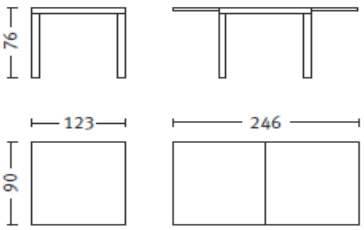					
123(246)x90x76H					
1 collo per struttura+gambe: cm 128x95x14,5 - Kg. 36 1 collo per piano: cm 124x86x3,5 - Kg. 31 m³ 0,220 tot. Kg. 67					

(!) Provedení dostupné do vyprodání zásob

Plutone

Design Interior Point

Rozkládací kovový stůl s rámem z epoxidové lakované oceli.
Rozkládací mechanismus montovaný na hliníkových kolejnicích.
Top z melaminu o tl. 18mm.
Prodlužovací deska z melamina v jednom kuse, uložena pod horní deskou.

1	Kód 08FAS110	110x70xv. 76	4-6 míst
2	Kód 08FAS130	130x85xv. 76	6-8 míst

počet kartónů

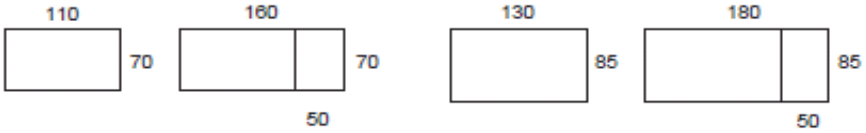

Rám:	lakovaná ocel	02-04
Nohy:	lakovaná ocel	02-04
Top:	melamin	85-8A-8B
Prodlužovací deska:	melamin	85-8A-8B

Provedení dostupné do vyprodání zásob

Pozor: rozdíly barevných odstínů ve vzornících skla jsou nevyhnutelné, vzhledem k lomu barvy v tloušťce skla.

Prosím, vezměte na vědomí, že stoly s celkovým rozkladem delším než 250 cm vykazují uprostřed lehký ohyb, který patří mezi přijatelné standardy.

MODEL	RÁM	NOHY	TOP	PRODL. DESKA	CENA
PLUTONE 110	**ocel lakovaná**	**ocel lakovaná**	**melamin**	**melamin**	
art. 08FAS110. _ _ _	02 barva hliník 04 lesklá bílá	02 barva hliník 04 lesklá bílá	85 šedý dub 8A bílý modřín 8B světlý modřín	85 šedý dub 8A bílý modřín 8B světlý modřín	8 400,-
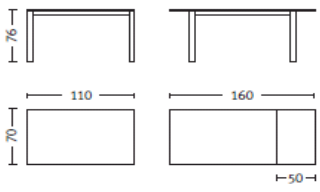 110(160)x70x76H 1 collo per telaio+gambe+piano+allunga: cm 135x78x10 - Kg. 27,5 m³ 0,105 tot. Kg. 27,5					

MODEL	RÁM	NOHY	TOP	PRODL. DESKA	CENA
PLUTONE 130	**ocel lakovaná**	**ocel lakovaná**	**melamin**	**melamin**	
art. 08FAS130. _ _ _	02 barva hliník 04 lesklá bílá	02 barva hliník 04 lesklá bílá	85 šedý dub 8A bílý modřín 8B světlý modřín	85 šedý dub 8A bílý modřín 8B světlý modřín	10 290,-
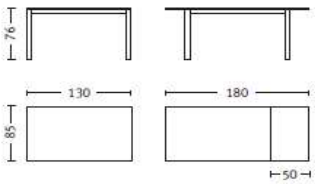 130(180)x85x76H 1 collo per telaio+gambe+piano+allunga: cm 155x92x10 - Kg. 30 m³ 0.143 tot. Kg. 30					

Simple

Design Interior Point

Rozkládací kovový stůl s fixním rámem z epoxidové lakované oceli.
Rozkládací mechanismus montovaný na hliníkových kolejnicích.
Top z lamina, melaminu o tl. 18mm nebo tvrzeného skla 6 mm.
Prodlužovací deska z lamina nebo melaminu o tl. 18 mm (1kus uložen pod horní deskou).

1 Kód 08SI2120	120x80xv. 76	4-6 míst
2 Kód 08SI2140	140x80xv. 76	6-8 míst

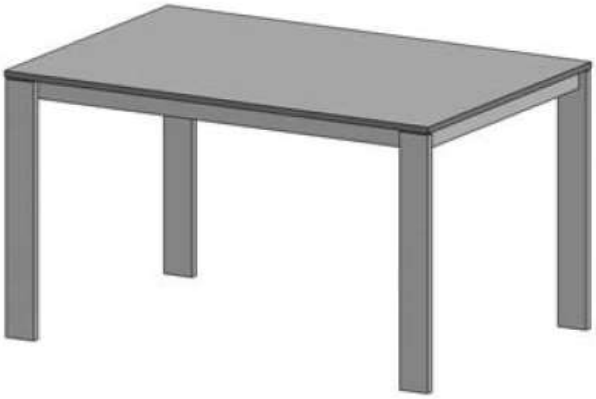

počet kartónů

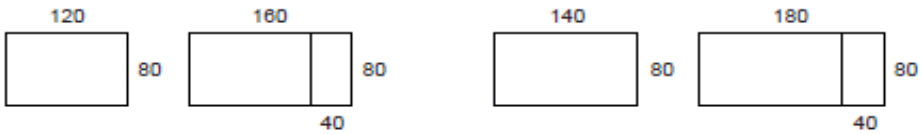

Rám:	lakovaná ocel	02-04-14-15
Nohy:	lakovaná ocel	02-04-14-15
Top:	lamino/melamin /sklo	L2-L3-L4-L5!-L6-L7-66-85-88-8B-8A
Prodlužovací deska:	lamino/melamin	L2-L3-L4-L5!-L6-L7-85-88-8B-8A

Provedení dostupné do vyprodání zásob

Pozor: rozdíly barevných odstínů ve vzornících skla jsou nevyhnutelné, vzhledem k lomu barvy v tloušťce skla.

Prosím, vezměte na vědomí, že stoly s celkovým rozkladem delším než 250 cm vykazují uprostřed lehký ohyb, který patří mezi přijatelné standardy.

Piano "Glue Point"

Esclusiva e innovativa idea per piani in vetro.

I piani in vetro "Glue Point" sono composti da un piano in vetro sp.6mm incollato su un pannello sottostante sp.12mm di agglomerato di legno rivestito melamminico. I piani rispondono alla prova CATAS "EN 1730:2000 urto sul piano".

I vantaggi di questo prodotto sono:

- massima sicurezza in caso di rottura, grazie al piano incollato al vetro
- stessi fissaggi del piano in legno
- vetro temperato di spessori ridotti

Top "Glue Point"

Exclusive and innovative idea for glass top.

All glass tops "Glue Point" are made by a 6mm thick glass top glued on a 12mm melamine chipboard. Top respond to the CATAS test "EN 1730:2000 impact on the top".

The advantages of this product are:

- *maximum safety in case of breakage, thanks to top glued to glass*
- *same hardware of wooden top*
- *tempered glass of reduced thickness*

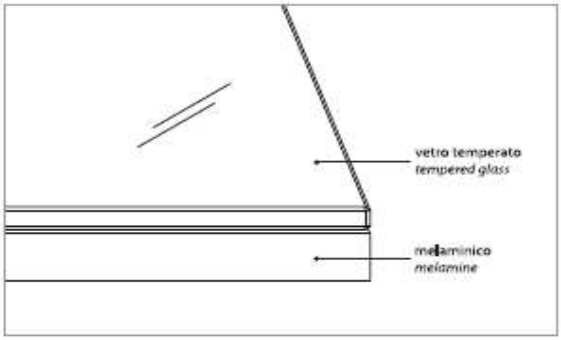

RP 149929/6

Tavolo Simple2 "Programma Idea Cucina"

Il telaio del tavolo Simple2 della linea prodotto Idea Cucina ha superato i requisiti generali di sicurezza EN 12521:2009 relativa ai tavoli ad uso domestico.

Elenco prove eseguite:

- requisito generale di sicurezza EN 12521:2009
- carico statico orizzontale e verticale EN 1730:2000
- resistenza a fatica orizzontale e stabilità EN 1730:2000

Simple2 table "Idea Cucina Program"

The frame of the table Simple2 of the "Kitchen Idea Program" line has passed the general safety requirements EN 12521:2009 tables on household.

List of tests:

- *general safety requirement of EN 12521:2009*
- *horizontal and vertical static load EN 1730:2000*
- *resistance to horizontal fatigue and stability EN 1730:2000*

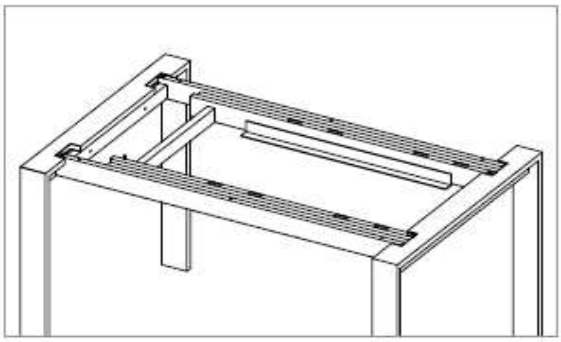

RP 149929/1-5

MODEL	RÁM	NOHY	TOP	PRODL. DESKA	CENA
SIMPLE 120	**ocel lakovaná**	**ocel lakovaná**	**lamino**	**lamino**	
art. 08SI2120. _ _ _			L2 beton L3 černý porfyr L4 tabák.porfyr L5 kamenina ⚠ L6 bílý kámen 88 matná bílá L7 jilm	L2 beton L3 černý porfyr L4 tabák.porfyr L5 kamenina ⚠ L6 bílý kámen 88 matná bílá L7 jilm	24 760,-
	02 barva hliník 04 lesklá bílá 14 šedá jílová 15 grafitově šedá	02 barva hliník 04 lesklá bílá 14 šedá jílová 15 grafitově šedá	**sklo tvrzené 6mm**	**lamino**	
			66 extrabílá	88 matná bílá	24 940,-
			melamin	**melamin**	
			85 šedý dub 8B světlý modřín 8A bílý modřín	85 šedý dub 8B světlý modřín 8A bílý modřín	14 460,-

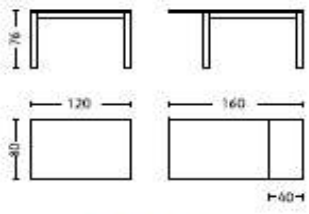

120(160)x80x76H

1 collo per telaio: cm 116,5x62x10 - Kg. 10,8
1 collo per rivestimento: cm 115x10x4 - Kg. 2
1 collo per gambe: cm 100x88x14,5 - Kg. 17,4
1 collo per piano + allunga: cm 125x83x8 - Kg. 22
m³ 0,251 tot. Kg. 52 (+ 8,2 Kg. per vetro)

MODEL	RÁM	NOHY	TOP	PRODL. DESKA	CENA
SIMPLE 140	**ocel lakovaná**	**ocel lakovaná**	**lamino**	**lamino**	
art. 08SI2140. _ _ _			L2 beton L3 černý porfyr L4 tabák.porfyr L5 kamenina (!) L6 bílý kámen 88 matná bílá L7 jilm	L2 beton L3 černý porfyr L4 tabák.porfyr L5 kamenina (!) L6 bílý kámen 88 matná bílá L7 jilm	25 610,-
	02 barva hliník 04 lesklá bílá 14 šedá jílová 15 grafitově šedá	02 barva hliník 04 lesklá bílá 14 šedá jílová 15 grafitově šedá	**sklo tvrzené 6mm**	**lamino**	
			66 extrabílá	88 matná bílá	25 760,-
			melamin	**melamin**	
			85 šedý dub 8B světlý modřín 8A bílý modřín	85 šedý dub 8B světlý modřín 8A bílý modřín	19 950,-

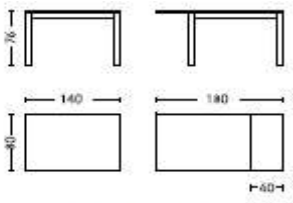

140(180)x80x76H

1 collo per telaio: cm 135x62x10 - Kg. 11,8
1 collo per rivestimento: cm 135x10x4 - Kg. 2,5
1 collo per gambe: cm 100x86x14,5 - Kg. 17,4
1 collo per piano+allunga: cm 145x85x8 - Kg. 24
m² 0,272 tot. Kg. 55,3 (+ 10,4 Kg. per vetro)

Simple Plus

Design Interior Point

Rozkládací kovový stůl s fixním rámem z epoxidové lakované oceli.
Rozkládací mechanismus montovaný na hliníkových kolejnicích s možností až 3 rozkladů.
Top z lamina, melaminu o tl. 18mm nebo tvrzeného skla 6 mm.
Prodlužovací desky z lamina nebo melaminu o tl. 18 mm (uloženy pod horní deskou).

1 Kód 08SI3120	120x80xv. 76	4-10 míst
2 Kód 08SI3140	140x80xv. 76	6-12 míst

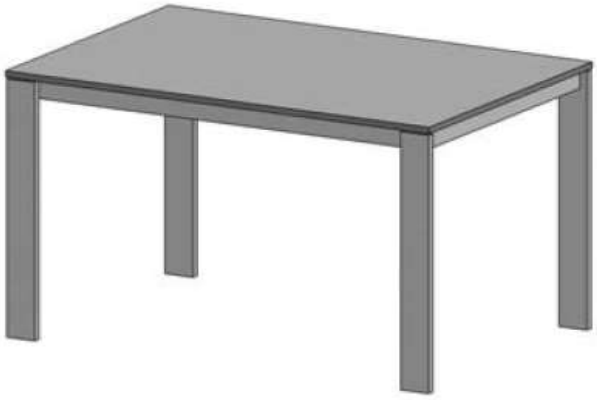

počet kartónů

1 prodlužovací deska je v balení

Rám:	lakovaná ocel	02-04-14-15
Nohy:	lakovaná ocel	02-04-14-15
Top:	lamino/melamin /sklo	L2-L3-L4-L5!-L6-L7-66-85-88-8B-8A
Prodlužovací deska:	lamino/melamin	L2-L3-L4-L5!-L6-L7-85-88-8B-8A

Provedení dostupné do vyprodání zásob

Pozor: rozdíly barevných odstínů ve vzornících skla jsou nevyhnutelné, vzhledem k lomu barvy v tloušťce skla.

Prosím, vezměte na vědomí, že stoly s celkovým rozkladem delším než 250 cm vykazují uprostřed lehký ohyb, který patří mezi přijatelné standardy.

Piano "Glue Point"

Esclusiva e innovativa idea per piani in vetro.

I piani in vetro "Glue Point" sono composti da un piano in vetro sp.6mm incollato su un pannello sottostante sp.12mm di agglomerato di legno rivestito melamminico. I piani rispondono alla prova CATAS "EN 1730:2000 urto sul piano".

I vantaggi di questo prodotto sono:

- massima sicurezza in caso di rottura, grazie al piano incollato al vetro
- stessi fissaggi del piano in legno
- vetro temperato di spessori ridotti

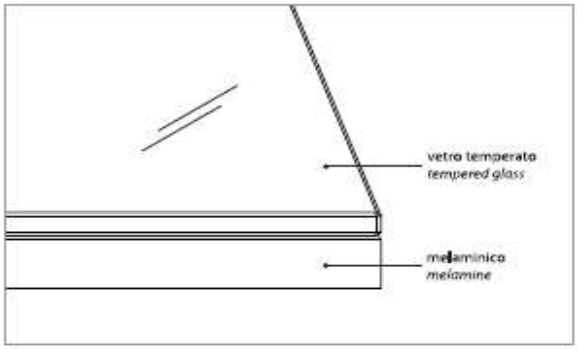

CATAS
RP 149929/6

Top "Glue Point"

Exclusive and innovative idea for glass top.

All glass tops "Glue Point" are made by a 6mm thick glass top glued on a 12mm melamine chipboard. Top respond to the CATAS test "EN 1730:2000 impact on the top".

The advantages of this product are:

- *maximum safety in case of breakage, thanks to top glued to glass*
- *same hardware of wooden top*
- *tempered glass of reduced thickness*

Tavolo Simple2 plus "Programma Idea Cucina"

Il telaio del tavolo Simple2 plus della linea prodotto Idea Cucina ha superato i requisiti generali di sicurezza EN 12521:2009 relativa ai tavoli ad uso domestico.

Elenco prove eseguite:

- requisito generale di sicurezza EN 12521:2009
- carico statico orizzontale e verticale EN 1730:2000
- resistenza a fatica orizzontale e stabilità EN 1730:2000.

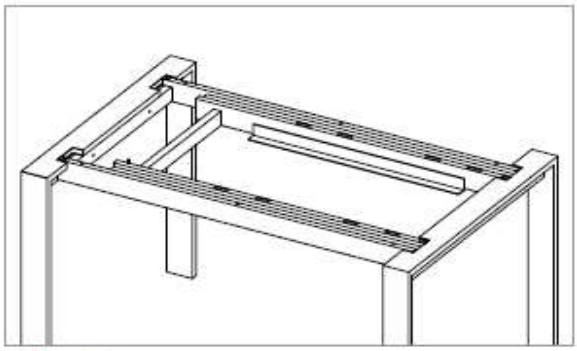

CATAS
RP 149929/1-5

Simple2 plus table "Idea Cucina Program"

The frame of the table Simple2 plus of the "Kitchen Idea Program" line has passed the general safety requirements EN 12521:2009 tables on household.

List of tests:

- *general safety requirement of EN 12521:2009*
- *horizontal and vertical static load EN 1730:2000*
- *resistance to horizontal fatigue and stability EN 1730:2000*

MODEL	RÁM	NOHY	TOP	PRODL. DESKA	CENA
SIMPLE PLUS 120	**ocel lakovaná**	**ocel lakovaná**	**lamino**	**lamino**	
art. 08SI3120. _ _ _			L2 beton L3 černý porfyr L4 tabák.porfyr L5 kamenina (!) L6 bílý kámen 88 matná bílá L7 jilm	L2 beton L3 černý porfyr L4 tabák.porfyr L5 kamenina (!) L6 bílý kámen 88 matná bílá L7 jilm	27 980,-
	02 barva hliník 04 lesklá bílá 14 šedá jílová 15 grafitově šedá	02 barva hliník 04 lesklá bílá 14 šedá jílová 15 grafitově šedá	**sklo tvrzené 6mm** 66 extrabílá	**lamino** 88 matná bílá	28 980,-
			melamin 85 šedý dub 8B světlý modřín 8A bílý modřín	**melamin** 85 šedý dub 8B světlý modřín 8A bílý modřín	21 720,-
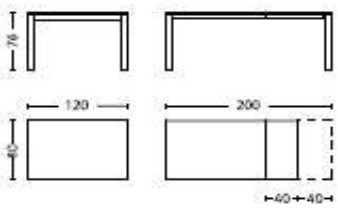 120(200)x80x76H 1 collo per telaio: cm 116,5x62x12 - Kg. 15 1 collo per rivestimento: cm 115x10x4 - Kg. 2 1 collo per gambe: cm 100x88x14,5 - Kg. 17,4 1 collo per piano + allunga: cm 125x83x8 - Kg. 22 1 collo per allunga aggiuntiva: cm 84,5x45x4,5 - Kg. 5,4 m³ 0,261 tot. Kg. 56,2 (+ 8,2 Kg. per vetro)					
	Příplatek za 2.přídavnou rozkládací desku z lamina				1 780,-
	Příplatek za 2.přídavnou rozkládací desku z melaminu				1 300,-

MODEL	RÁM	NOHY	TOP	PRODL. DESKA	CENA
SIMPLE PLUS 140	**ocel lakovaná**	**ocel lakovaná**	**lamino**	**lamino**	
art. 08SI3140. _ _ _			L2 beton L3 černý porfyr L4 tabák.porfyr L5 kamenina ⚠ L6 bílý kámen 88 matná bílá L7 jilm	L2 beton L3 černý porfyr L4 tabák.porfyr L5 kamenina ⚠ L6 bílý kámen 88 matná bílá L7 jilm	29 570,-
	02 barva hliník 04 lesklá bílá 14 šedá jílová 15 grafitově šedá	02 barva hliník 04 lesklá bílá 14 šedá jílová 15 grafitově šedá	**sklo tvrzené 6mm** 66 extrabílá	**lamino** 88 matná bílá	29 970,-
			melamin 85 šedý dub 8B světlý modřín 8A bílý modřín	**melamin** 85 šedý dub 8B světlý modřín 8A bílý modřín	23 350,-
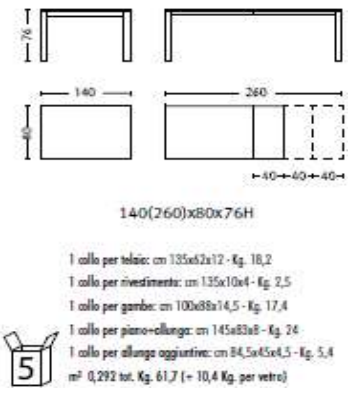 140(260)x80x76H 1 collo per telaio: cm 135x62x12 - Kg. 18,2 1 collo per rivestimento: cm 135x10x4 - Kg. 2,5 1 collo per gambe: cm 100x88x14,5 - Kg. 17,4 1 collo per piano+allunga: cm 145x83x8 - Kg. 24 1 collo per allunga aggiuntiva: cm 84,5x45x4,5 - Kg. 5,4 m³ 0,292 tot. Kg. 61,7 (+ 10,4 Kg. per vetro)					
	Příplatek za 2.přídavnou rozkládací desku z lamina				1 780,-
	Příplatek za 2.přídavnou rozkládací desku z melaminu				1 300,-

TOLA

Design Interior Point

Rozkládací stůl z přírodního dubu se dvěmi prodlužovacími deskami.
Rozkládací mechanismus montovaný na ložiskových hliníkových kolejnicích.
Nohy dřevěné dýhované přírodní dub s novým systémem Click Clack pro snadnější rozkládání.
Top a prodlužovací desky v jednom kuse - dýhované dřevo přírodní dub tl. 18mm.

1	Kód 08TOL140	140x90xv. 75	6-10 míst
2	Kód 08TOL180	180x90xv. 75	8-12 míst

počet kartónů

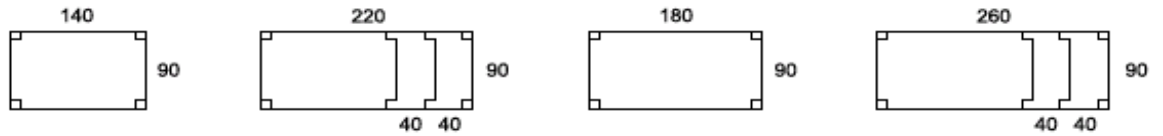

2 prodlužovací desky jsou v balení

Rám:	přírodní dub	31
Nohy:	přírodní dub	31
Top:	přírodní dub	31
Prodlužovací deska:	přírodní dub	31

Provedení dostupné do vyprodání zásob

Pozor: rozdíly barevných odstínů ve vzornících skla jsou nevyhnutelné, vzhledem k lomu barvy v tloušťce skla.

Prosím, vezměte na vědomí, že stoly s celkovým rozkladem delším než 250 cm vykazují uprostřed lehký ohyb, který patří mezi přijatelné standardy.

Meccanismo con ruota a scomparsa "Click-Clack"

Nuovo sistema BREVETTATO di ruote a scomparsa creato per facilitare l'apertura del tavolo. Il meccanismo è completamente automatico e non presenta alcuna antiestetica leva manuale di blocco/sblocco o di frenatura.
Il semplice sollevamento del tavolo, di pochi centimetri dal lato allungabile, farà fuoriuscire le ruote ed eviterà di mantenere sollevata tale porzione di tavolo anche durante l'estensione.
La successiva operazione di sollevamento e appoggio le farà rientrare permettendo di stabilizzare il tavolo nella posizione desiderata.

"Click-Clack" Device with retractable wheel

This is a new PATENTED system with retractable wheels made with the aim of meaking easy the opening of the table. This device is completely automatic, there is no ugly manual block/release lever or brake. The simple movement of slightly lifting the table up (at the end where the extension is placed) will let the wheel come out and will keep the end of the table lifted up during the opening. Any next movement of lifting up and putting down the table will let the wheel return to the initial position (inside) "the table therefore will stay placed in a more stable position on the legs (and not sit on the wheels)".

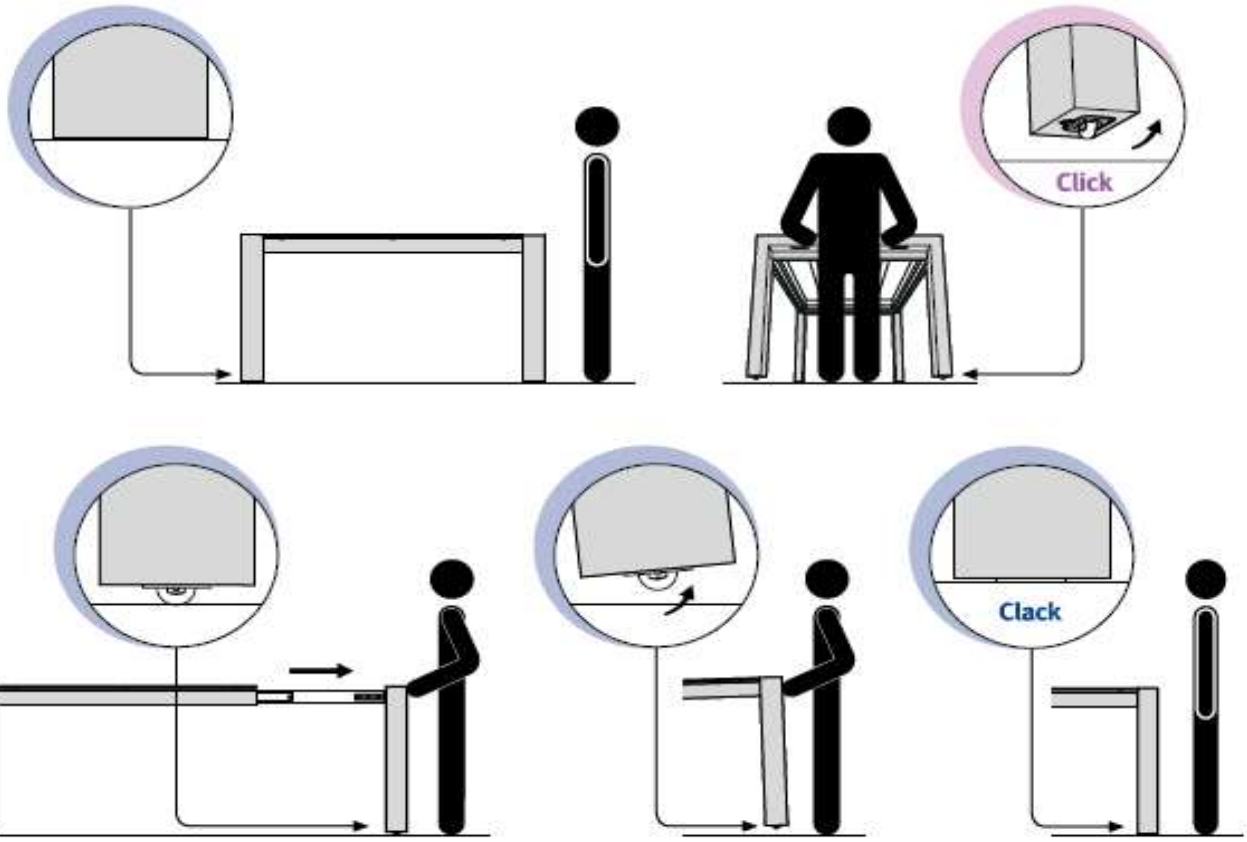

MODEL	RÁM	NOHY	TOP	2 PRODL. DESKY	CENA
TOLA 140	**dřevo**	**dřevo**	**dřevo**	**dřevo**	
art. 08TOL140. _ _ _	31 přírodní dub	31 přírodní dub	31 přírodní dub	31 přírodní dub	54 390,-

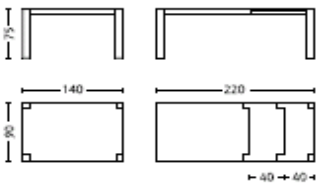

140(220)x90x75H

1 collo per telaio + piano: cm 145x95x14 - Kg. 42
1 collo per gambe: cm 105x91x12 - Kg. 26
1 collo per allunghe: cm 95x51x5 - Kg. 10
m³ 0,330 tot. Kg. 78

MODEL	RÁM	NOHY	TOP	2 PRODL. DESKY	CENA
TOLA 180	**dřevo**	**dřevo**	**dřevo**	**dřevo**	
art. 08TOL180. _ _ _ 	31 přírodní dub	31 přírodní dub	31 přírodní dub	31 přírodní dub	55 130,-

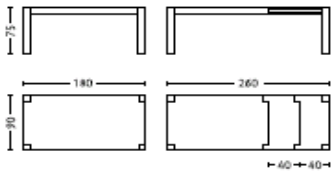

180 (260)x90x75 H

1 collo per telaio + piano: cm 185x95x14 - Kg. 50
1 collo per gambe: cm 105x91x12 - Kg. 26
1 collo per allunghe: cm 95x51x5 - Kg. 10
m³ 0,384 tot. Kg. 86

Zen

Design Interior Point

Rozkládací kovový stůl s fixní podnoží z epoxidované lakované oceli.
Rozkládací mechanismus montovaný na hliníkových kolejnicích.
Top z lamina, melaminu o tl. 18mm nebo tvrzeného skla 6 mm.
Prodlužovací deska z lamina nebo melaminu o tl. 18 mm (1kus uložen pod horní deskou).

1 Kód 08ZE1120	120x80xv. 76	4-6 míst
2 Kód 08ZE1140	140x80xv. 76	6-8 míst

počet kartónů

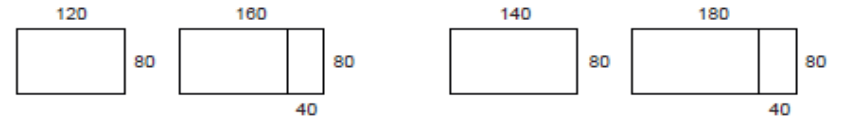

Rám:	lakovaná ocel/chrom	02-04-11-14-15
Nohy:	lakovaná ocel/chrom	02-04-11-14-15
Top:	lamino/melamin /sklo	L2-L3-L4-L5!-L6-L7-66-85-88-8B-8A
Prodlužovací deska:	lamino/melamin	L2-L3-L4-L5!-L6-L7-85-88-8B-8A

Provedení dostupné do vyprodání zásob

Pozor: rozdíly barevných odstínů ve vzornících skla jsou nevyhnutelné, vzhledem k lomu barvy v tloušťce skla.

Prosím, vezměte na vědomí, že stoly s celkovým rozkladem delším než 250 cm vykazují uprostřed lehký ohyb, který patří mezi přijatelné standardy.

Piano "Glue Point"

Esclusiva e innovativa idea per piani in vetro.

I piani in vetro "Glue Point" sono composti da un piano in vetro sp.6mm incollato su un pannello sottostante sp.12mm di agglomerato di legno rivestito melamminico. I piani rispondono alla prova CATAS "EN 1730:2000 urto sul piano".

I vantaggi di questo prodotto sono:

- massima sicurezza in caso di rottura, grazie al piano incollato al vetro
- stessi fissaggi del piano in legno
- vetro temperato di spessori ridotti

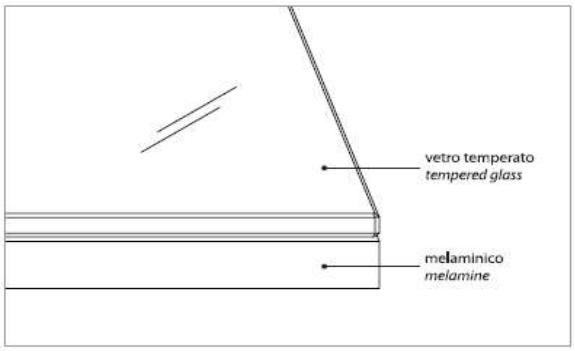

RP 149929/6

Top "Glue Point"

Exclusive and innovative idea for glass top.

All glass tops "Glue Point" are made by a 6mm thick glass top glued on a 12mm melamine chipboard. Top respond to the CATAS test "EN 1730:2000 impact on the top".

The advantages of this product are:

- *maximum safety in case of breakage, thanks to top glued to glass*
- *same hardware of wooden top*
- *tempered glass of reduced thickness*

Tavolo Zen "Programma Idea Cucina"

Il telaio del tavolo Zen della linea prodotto Idea Cucina ha superato i requisiti generali di sicurezza EN 12521:2009 relativa ai tavoli ad uso domestico.

Elenco prove eseguite:

- requisito generale di sicurezza EN 12521:2009
- carico statico orizzontale e verticale EN 1730:2000
- resistenza a fatica orizzontale e stabilità EN 1730:2000

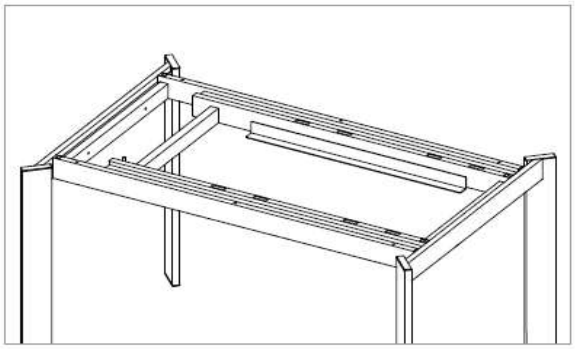

RP 149929/1-5

Zen table "Idea Cucina Program"

The frame of the table Zen of the"Kitchen Idea Program" line has passed the general safety requirements EN 12521:2009 tables on household.

List of tests:

- *general safety requirement of EN 12521:2009*
- *horizontal and vertical static load EN 1730:2000*
- *resistance to horizontal fatigue and stability EN 1730:2000*

MODEL	RÁM	NOHY	TOP	PRODL. DESKA	CENA
ZEN 120	**ocel lakovaná**	**ocel lakovaná**	**lamino**	**lamino**	
art. 08ZE1120. _ _ _			L2 beton L3 černý porfyr L4 tabák.porfyr L5 kamenina ⚠ L6 bílý kámen 88 matná bílá L7 jilm	L2 beton L3 černý porfyr L4 tabák.porfyr L5 kamenina ⚠ L6 bílý kámen 88 matná bílá L7 jilm	23 610,-
	02 barva hliník 04 lesklá bílá 14 šedá jílová 15 grafitově šedá	02 barva hliník 04 lesklá bílá 14 šedá jílová 15 grafitově šedá	**sklo tvrzené 6mm**	**lamino**	
			66 extrabílá	88 matná bílá	23 760,-
			melamin	**melamin**	
			85 šedý dub 8B světlý modřín 8A bílý modřín	85 šedý dub 8B světlý modřín 8A bílý modřín	17 430,-
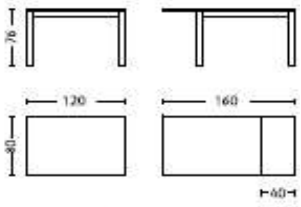 120(160)x80x76H 1 collo per telaio: cm 116,5x62x10 - Kg. 10,8 1 collo per rivestimento: cm 115x10x4 - Kg. 2 1 collo per gambe: cm 93x89x11 - Kg. 13,8 1 collo per piano + allunga: cm 125x83x8 - Kg. 22 m² 0,221 tot. Kg. 48,4 (+ 8,2 Kg. per vetro)					
Příplatek za stůl 120 kompletně v chromu					8 510,-

MODEL	RÁM	NOHY	TOP	PRODL. DESKA	CENA
ZEN 140	**ocel lakovaná**	**ocel lakovaná**	**lamino**	**lamino**	
art. 08ZE1140. _ _ _			L2 beton L3 černý porfyr L4 tabák.porfyr L5 kamenina ⚠ L6 bílý kámen 88 matná bílá L7 jilm	L2 beton L3 černý porfyr L4 tabák.porfyr L5 kamenina ⚠ L6 bílý kámen 88 matná bílá L7 jilm	24 420,-
	02 barva hliník 04 lesklá bílá 14 šedá jílová 15 grafitově šedá	02 barva hliník 04 lesklá bílá 14 šedá jílová 15 grafitově šedá	**sklo tvrzené 6mm**	**lamino**	
			66 extrabílá	88 matná bílá	24 610,-
			melamin	**melamin**	
			85 šedý dub 8B světlý modřín 8A bílý modřín	85 šedý dub 8B světlý modřín 8A bílý modřín	18 760,-
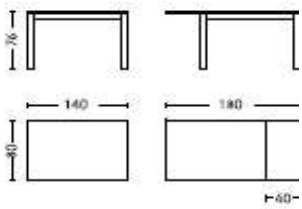 140(180)x80x76H 1 collo per telaio: cm 135x62x10 - Kg. 11,8 1 collo per rivestimento: cm 135x10x4 - Kg. 2,5 1 collo per gambe: cm 93x89x11 - Kg. 13,8 1 collo per piano-allunga: cm 145x85x8 - Kg. 24 m² 0,242 tot. Kg. 51,7 (+ 10,4 Kg. per vetro)					
Příplatek za stůl 140 kompletně v chromu					8 880,-

Zen Plus

Design Interior Point

Rozkládací kovový stůl z epoxidované lakované oceli.
Rozkládací mechanismus montovaný na hliníkových kolejnicích, s možností až 3 rozklád.desek.
Top z lamina, melaminu o tl. 18mm nebo tvrzeného skla 6 mm.
Prodlužovací desky z lamina nebo melaminu o tl. 18 mm (uloženy pod horní deskou).

1 Kód 08ZEN120	120x80xv. 76	4-10 míst
2 Kód 08ZEN140	140x80xv. 76	6-12 míst

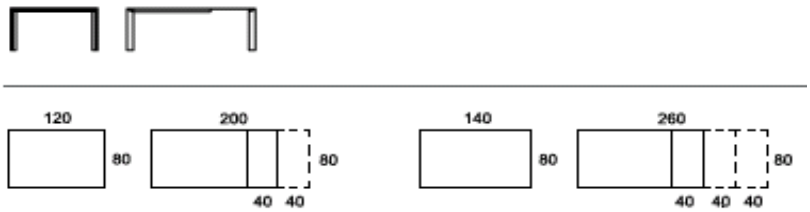

počet kartónů

1 prodlužovací deska je v balení

Rám:	lakovaná ocel/chrom	02-04-11-14-15
Nohy:	lakovaná ocel/chrom	02-04-11-14-15
Top:	lamino/melamin /sklo	L2-L3-L4-L5!-L6-L7-66-85-88-8B-8A
Prodlužovací deska:	lamino/melamin	L2-L3-L4-L5!-L6-L7-85-88-8B-8A

Provedení dostupné do vyprodání zásob

Pozor: rozdíly barevných odstínů ve vzornících skla jsou nevyhnutelné, vzhledem k lomu barvy v tloušťce skla.

Prosím, vezměte na vědomí, že stoly s celkovým rozkladem delším než 250 cm vykazují uprostřed lehký ohyb, který patří mezi přijatelné standardy.

MODEL	RÁM	NOHY	TOP	PRODL. DESKA	CENA
ZEN PLUS 120	**ocel lakovaná**	**ocel lakovaná**	**lamino**	**lamino**	
art. 08ZEN120. _ _ _			L2 beton L3 černý porfyr L4 tabák.porfyr L5 kamenina (!) L6 bílý kámen 88 matná bílá L7 jilm	L2 beton L3 černý porfyr L4 tabák.porfyr L5 kamenina (!) L6 bílý kámen 88 matná bílá L7 jilm	26 830,-
	02 barva hliník 04 lesklá bílá 14 šedá jílová 15 grafitově šedá	02 barva hliník 04 lesklá bílá 14 šedá jílová 15 grafitově šedá	**sklo tvrzené 6mm**	**lamino**	
			66 extrabílá	88 matná bílá	27 830,-
			melamin	**melamin**	
			85 šedý dub 8B světlý modřín 8A bílý modřín	85 šedý dub 8B světlý modřín 8A bílý modřín	20 580,-

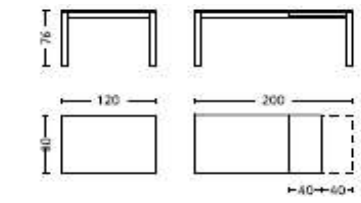

1 20(200)x80x76H

1 collo per telaio: cm 116,5x62x12 - Kg. 15
1 collo per rivestimento: cm 115x10x4 - Kg. 2
1 collo per gambe: cm 93x89x11 - Kg. 13,8
1 collo per piano + allunga: cm 125x83x8 - Kg. 22
1 collo per allunga aggiuntiva: cm 84,5x45x4,5 - Kg. 5,4
m² 0,231 tot. Kg. 52,6 (+ 8,2 Kg. per vetro)

Příplatek za 2.přídavnou rozkládací desku z lamina	1 780,-
Příplatek za 2.přídavnou rozkládací desku z melaminu	1 300,-
Příplatek za stůl 120 kompletně v chromu	8 510,-

MODEL	RÁM	NOHY	TOP	PRODL. DESKA	CENA
ZEN PLUS 140	**ocel lakovaná**	**ocel lakovaná**	**lamino**	**lamino**	
art. 08ZEN140. _ _ _			L2 beton L3 černý porfyr L4 tabák.porfyr L5 kamenina L6 bílý kámen 88 matná bílá L7 jilm	L2 beton L3 černý porfyr L4 tabák.porfyr L5 kamenina L6 bílý kámen 88 matná bílá L7 jilm	28 490,-
	02 barva hliník 04 lesklá bílá 14 šedá jílová 15 grafitově šedá	02 barva hliník 04 lesklá bílá 14 šedá jílová 15 grafitově šedá	**sklo tvrzené 6mm**	**lamino**	
			66 extrabílá	88 matná bílá	28 830,-
			melamin	**melamin**	
			85 šedý dub 8B světlý modřín 8A bílý modřín	85 šedý dub 8B světlý modřín 8A bílý modřín	22 200,-

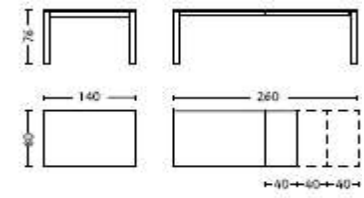

140(260)x80x76H

1 collo per telaio: cm 135x62x12 - Kg. 18,2
1 collo per rivestimento: cm 135x10x4 - Kg. 2,5
1 collo per gambe: cm 93x89x11 - Kg. 13,8
1 collo per piano+allunga: cm 145x83x8 - Kg. 24
1 collo per allunga aggiuntiva: cm 84,5x45x4,5 - Kg. 5,4
m³ 0,262 tot. Kg. 58,1 (+ 10,4 Kg. per vetro)

Příplatek za 2.přídavnou rozkládací desku z lamina	1 780,-
Příplatek za 2.přídavnou rozkládací desku z melaminu	1 300,-
Příplatek za stůl 140 kompletně v chromu	8 880,-

MODEL	KOSTRA	SEDÁK		CENA
EVA 1	**lakovaný hliník**	**polypropylén**		
art. 08EVA001. _ _ 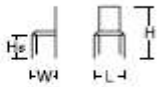 Scatola 61x49x61 pcs. 2 m² 0,182 tot. Kg. 10,8 L.46xW.54xHs.46xH.84	02 hliník 04 lesklá bílá 14 šedá hlína 15 grafitová šedá	E1 bílá E2 šedá hlína E3 grafitová šedá E4 šedá E5 modrá E6 zelená		4 150,-
		regenerovaná kůže		
		42 černá 44 bílá 47 písková R1 grafitově šedá R2 koňaková		8 590,-
EVA 2 STOHOVATELNÁ	**ocel lakovaná**	**polypropylén**		
art. 08EVA002. _ _ 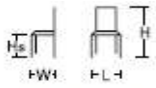 Scatola: 51x62x56 pcs. 2 m² 0,177 tot. Kg. 11 L.50xW.54xHs.46xH.84	02 hliník 04 lesklá bílá 14 šedá hlína 15 grafitová šedá	E1 bílá E2 šedá hlína E3 grafitová šedá E4 šedá E5 modrá E6 zelená		2 960,-
	ocel chromovaná	**polypropylén**		
	11 chróm	E1 bílá E2 šedá hlína E3 grafitová šedá E4 šedá E5 modrá E6 zelená		4 150,-
EVA 4	**ocel lakovaná**	**polypropylén**		
art. 08EVA004. _ _ 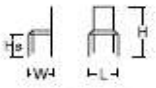 Scatola: 55x57x48 pcs. 2 m² 0,150 tot. Kg. 9,8 L.43xW.56xHs.45xH.85	02 hliník 04 lesklá bílá 14 šedá hlína 15 grafitová šedá	E1 bílá E2 šedá hlína E3 grafitová šedá E4 šedá E5 modrá E6 zelená		2 670,-
	ocel chromovaná	**polypropylén**		
	11 chróm	E1 bílá E2 šedá hlína E3 grafitová šedá E4 šedá E5 modrá E6 zelená		3 850,-
EVA 5	**přírodní dub**	**polypropylén**		
art. 08EVA005. _ _ Scatola 61x49x61 pcs. 2 m² 0,182 tot. Kg. 10,8 L.49xW.53xHs.45xH.85	31 přírodní dub	E1 bílá E2 šedá hlína E3 grafitová šedá E4 šedá E5 modrá E6 zelená		7 400,-
		regenerovaná kůže		
		42 černá 44 bílá 47 písková R1 grafitově šedá R2 koňaková		11 840,-

MODEL	KOSTRA	SEDÁK		CENA
GIULIA	**ocel lakovaná**	**ekokůže**		
art. 08GIU001. _ _ Scatola 96x51x63 pcs. 2 m³ 0,313 tot. Kg. 13,6 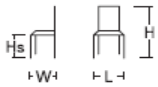 L.40xW.39xHs.46xH.87	04 lesklá bílá 08 černá 14 šedá hlína 15 grafitová šedá	48 bílá 49 černá 54 grafitová šedá 55 šedá hlína		4 890,-
		látka		
		T1 šedá hlína T2 grafitová šedá		5 180,-
GIULIA 2	**ocel lakovaná**	**ekokůže**		
art. 08GI2002. _ _ Scatola 100x51x63 pcs. 2 m³ 0,321 tot. Kg. 14,2 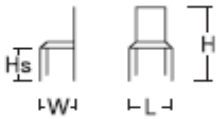 L.40xW.43xHs.46xH.95	04 lesklá bílá 08 černá 14 šedá hlína 15 grafitová šedá	48 bílá 49 černá 54 grafitová šedá 55 šedá hlína		4 890,-
		látka		
		T1 šedá hlína T2 grafitová šedá		5 180,-

MODEL	KOSTRA	SEDÁK		CENA
PAOLA	**regenerovaná kůže**	**regenerovaná kůže**		
art. 08PAO001. _ _ Scatola 95x45x65 pcs. 2 m³ 0,280 tot. Kg. 14,5 L.40xW.39xHs.46xH.87	41 tmavě hnědá 42 černá 44 bílá 46 krémová 47 písková R1 grafitově šedá	41 tmavě hnědá 42 černá 44 bílá 46 krémová 47 písková R1 grafitově šedá		6 290,-
PAOLA 2	**regenerovaná kůže**	**regenerovaná kůže**		
ART. 08PA2001. _ _ Scatola 100x45x65 pcs. 2 m³ 0,290 tot. Kg. 15 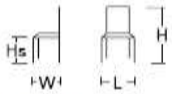 L.40xW.39xHs.46xH.95	41 tmavě hnědá 42 černá 44 bílá 46 krémová 47 písková R1 grafitově šedá	41 tmavě hnědá 42 černá 44 bílá 46 krémová 47 písková R1 grafitově šedá		6 440,-
MANU	**lakovaná ocel**	**melamin**		
ART. 08MAN001. _ _ Monoscocca 66x49,5x56 pcs. 2 Fusto 50x50x46 pcs. 2 m³ 0,298 tot. Kg. 19 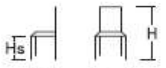 L.49xW.52xHs.45xH.85	02 hliník 04 lesklá bílá 14 šedá hlína	85 šedý dub 8A bílý modřín 8B světlý modřín		3 670,-
		laminát		
		L7 jilm		4 890,-
	chromovaná ocel	**melamin**		
	11 chrom	85 šedý dub 8A bílý modřín 8B světlý modřín		5 480,-
		laminát		
		L7 jilm		6 660,-

MODEL	KOSTRA	SEDÁK	ROHOVÉ SPOJE	CENA
SCHWINGER	ocel lakovaná	ekokůže		
ART. 08SCH001	04 bílý lesklý lak 08 černý lesklý lak	48 bílá 49 černá 52 moka 54 grafitově šedá 55 šedá hlína	11 chrom	9 110,-
	ocel	ekokůže		
	11 chrom	48 bílá 49 černá 52 moka 54 grafitově šedá 55 šedá hlína	11 chrom	11 840,-
	ocel lakovaná	dřevěné vlákno/výplet		
	04 bílý lesklý lak 08 černý lesklý lak	F1 bělené F2 kořenice F3 šedé	11 chrom	11 840,-
	ocel	dřevěné vlákno/výplet		
	11 chrom	F1 bělené F2 kořenice F3 šedé	11 chrom	14 290,-

Scatola 102x52x66 pcs. 2
m³ 0,350 tot. Kg. 16

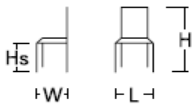

L.47xW.50xHs.46xH.90

PRIPLATEK U ZIDLE SCHWINGER:	PRAVA KUZE V BARVACH 48-49-52-53-54 ART.08SC1._	4 740,-

MODEL	KOSTRA	SEDÁK		CENA
SELLY	**ocel**	**ekokůže**		
art. 08SEL001 Scatola 111x73x53 pcs. 2 m³ 0,429 tot. Kg. 14 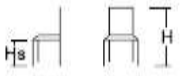 L.49xW.55xHs.47xH.99	11 chrom	48 bílá 49 černá 52 moka 54 grafitově šedá 55 šedá hlína		10 360,-
VANITY	**polykarbonát**	**polykarbonát**		
art. 08VAN001 Scatola 69x48,5x96,5 pcs. 4 m³ 0,323 tot. Kg. 22 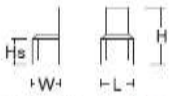 L.42xW.53xHs.44xH.84	C1 matná bílá C2 průhledná C3 jantarová průhl. C4 černá průhl.	C1 matná bílá C2 průhledná C3 jantarová průhl. C4 černá průhl.		5 890,-
LUCY	**polypropylén**	**polypropylén**		
art. 08LUC001 Scatola 66x48x99 pcs. 4 m³ 0,319 tot. Kg. 13 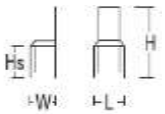 L.42xW.49xHs.45xH.82	E1 bílá E4 světle šedá	E1 bílá E4 světle šedá		2 670,-
EMY	**polypropylen**	**polypropylen**		
ART. 08EMY001 Scatola 93x46x61 pcs. 2 m³ 0,260 tot. Kg. 8 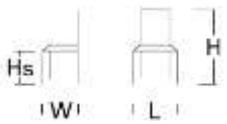 L.45xW.48xHs.46xH.83,5	E1 bílá E4 světle šedá E7 černá	E1 bílá E4 světle šedá E7 černá		2 670,-

MODEL	RÁM/PODNOŽE			PRODL. DESKA	CENA
MIRAGE	**lakovaná MDF**			**PET**	
art. 08MIR300. _ _ _ _	95 bílá lesklá 92 černá lesklá			95 bílá lesklá 92 černá lesklá	47 730,-
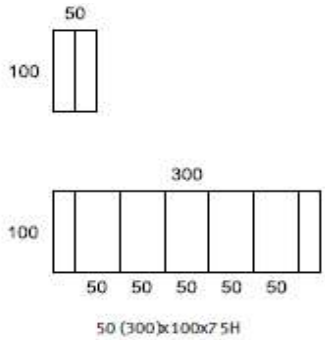 50 (300)x100x7 5H					
1 collo per struttura: cm 105x82x65 - Kg. 52 1 collo per allunghe: cm 104x54x13,5 - Kg. 29 m³ 0,512 tot. Kg. 81					

MODEL	RÁM		CENA
VENERA 060	**hliník**		
art. 08VE1060. _ 1 collo: cm 100x80x10 - Kg 6,5 m³ 0,010 tot. Kg. 6,5 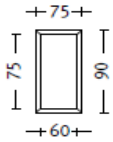 L.75xW.90xH.3	04 bílý lesklý lak 08 černý lesklý lak 13 brill		7 030,-
VENERA 060	**hliník**		
art. 08VE2060. _ 1 collo: cm 200x80x10 - Kg 10,5 m³ 0,155 tot. Kg. 6,5 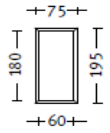 L.75xW.195xH.3	04 bílý lesklý lak 08 černý lesklý lak 13 brill		14 620,-
VENERA 115	**hliník**		
art. 08VE1115. _ 1 collo: cm 140x80x10 m³ 0,011 tot. Kg. 8,5 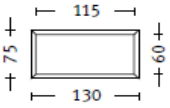 L.130xW.75xH.3	04 bílý lesklý lak 08 černý lesklý lak 13 brill		10 730,-

METALLO / STEEL

02 **verniciato alluminio**
aluminium powder coating

04 **verniciato bianco lucido**
white polish powder coating

05 **alluminio anodizzato**
anodized aluminium

06 **verniciato bianco opaco**
matt white powder coating

08 **verniciato nero lucido**
black polish powder coating

11 **cromato lucido**
chromium plated

13 **brill**
brill

14 **verniciato grigio creta**
grey clay powder coating

15 **verniciato grigio grafite**
grey graphit powder coating

POLIPROPILENE / POLYPROPYLENE

E1 **bianco**
white

E2 **grigio creta**
grey clay

E3 **grigio grafite**
grey graphit

E4 **grigio chiaro**
light grey

E5 **celeste**
light blue

E6 **verde mela**
green apple

E7 **nero**
black

E8 **avorio**
ivory

VETRO TEMPERATO / TEMPERED GLASS

61 **grigio**
grey

62 **nero**
black

63 **rosso - in eliminazione**
red - in elimination

64 **moka - in eliminazione**
brown - in elimination

66 **extrabianco**
extrawhite

67 **extrabianco opaco**
matt extrawhite

68 **grigio creta**
grey clay

LACCATO / LACQUERED

92 **nero lucido**
black polish

95 **bianco lucido**
white polish

96 **grigio creta**
grey clay

CUOIO RIGENERATO / REGENERATED LEATHER

41 **testa di moro**
dark brown

42 **nero**
black

44 **bianco**
white

46 **panna**
cream

47 **sabbia**
sand

R1 **grigio grafite**
grey graphite

R2 **cognac**
cognac

FIBRA DI LEGNO / WODEN FIBER

F1 **fibra legno sbiancato**
bleached wooden fiber

F2 **fibra legno radice**
root wooden fiber

F3 **fibra legno tortora**
mixture wooden fiber

ECOPELLE SIMILAR / LEATHER

48 **bianco**
white

49 **nero**
black

52 **moka**
brown

53 **sabbia**
sand

54 **grigio grafite**
grey graphite

55 **grigio creta**
grey clay

TESSUTI / FABRIC

T1 **tessuto creta**
clay fabric

T2 **tessuto grafite**
graphite fabric

LAMINATO / LAMINATE

88 **bianco opaco**
matt white

L2 **beton**
beton

L3 **porfido nero**
black porphyry

L4 **porfido tabacco**
tobacco porphyry

L5 **gres - in eliminazione**
gres - in elimination

L6 **bianco pietra**
white stone

L7 **olmo**
elm

MELAMMINICO / MELAMINE

8A **bianco larice**
white larch

8B **larice chiaro**
light larch

85 **rovere grigio**
grey oak

LEGNO / WOOD

31 **rovere naturale**
natural oak